MICROPLEX F36

Power Stacker

Installations- und Benutzeranweisung

Ausgabe 1.1L

Inhaltsverzeichnis

Kapitel	Seite
1. Hinweise, Vorsichtsmaßnahmen	**4**
2. Allgemeine Beschreibung	**5**
2.1. Eigenschaften (Features)	5
2.2. Komponenten	6
2.3. Beschreibung des Sensorsystems	8
3. Installation des Stackers	**10**
3.1. Lieferumfang (Equipment)	10
3.2. Anbau des Stackers	12
3.3. Installation der vorderen Papierführungseinheit	15
3.4. Installation der hinteren Papierführung	16
4. Betrieb	**17**
4.1. Einstellung der Papierlänge	17
4.2. Einstellung der Papierbreite	18
4.3. Einstellung der Gewichtsachse (Weight Shaft)	19
4.4. Einstellung der Position des Faltungssensors (Folding Sensor)	20
4.5. Papier herausnehmen	21
4.6. Tasten für Vorschub und Tischabsenkung	22
5. Problembehebung	**23**
5.1. Spannungsversorgung	23
5.2. Papierstau in der vorderen Papierführungseinheit	23
5.3. Papierstapel schief	24
6. Spezifikationen	**25**

1. Hinweise, Vorsichtsmaßnahmen

Die horizontale Position von Drucker und Stacker muß exakt ausgerichtet werden.

ACHTUNG
Vor der Installation des Power Stackers am Drucker oder der Entfernung des Stackers vom Drucker müssen der Stacker und der Drucker auf die richtige Höhe eingestellt und waagerecht ausgerichtet werden. Wird dies nicht beachtet, kommt es zu Schäden am Drucker und am Stacker bzw. der Stacker lässt sich erst garnicht installieren oder entfernen.

1. Installation:
   Prüfen Sie alle Leitungen und achten Sie auf die gute Verbindung aller Steckverbindungen, bevor Sie den Stacker in Betrieb nehmen. Um eine Beschädigung des Stackers zu vermeiden, darf der Stacker nicht gekippt werden und er muß vor Stößen bewahrt werden.

2. Betrieb:
   Beachten Sie bei der Handhabung des Stackers und aller Teile das Handbuch. Führen Sie bitte alle Bedienschritte korrekt durch, um den Stacker sicher zu betreiben.

3. Lagerung:
   Falls beabsichtigt wird, den Stacker für längere Zeit nicht zu verwenden, reinigen Sie den Stacker komplett und demontieren Sie die vordere und hintere Papierführung, die linke und rechte Halterung und die Netzkabelabdeckung. Zur ordentlichen Lagerung gehört es, den Stacker und alle zugehörigen Teile in Kartons zu verpacken.

4. Bauteile:
   Verwenden Sie nur Bauteile, die speziell für dieses Gerät entwickelt wurden, um die Funktionen des Stackers zu gewährleisten.

Falls die Vorgaben zur Lagerung und zum Betrieb des Stackers nicht beachtet werden und/oder falsche Bauteile verwendet werden, erlischt die Garantie für dieses Produkt. Falls Sie weitere Fragen zur Verwendung des Stackers haben, wenden Sie sich an unsere Serviceabteilung.

2. Allgemeine Beschreibung

2.1. Eigenschaften (Features)

Der F36 Power Stacker ermöglicht das schnelle und zuverlässige stapeln von z-gefaltetem Endlospapier bei Druckgeschwindigkeiten bis zu 40 Seiten pro Minute.

1. Hohe Geschwindigkeit — Der F36 Power Stacker hat eine sehr gute Stapelleistung bei hohen Geschwindigkeiten (high speed stacking). Der F36 Power Stacker stapelt z-gefaltetes Endlospapier bei Geschwindigkeiten bis zu 40 Seiten pro Minute.

2. Stapelfähigkeiten — Der F36 Power Stacker kann eine große Bandbreite von Papiergewichten verarbeiten and stapelt z-gefaltetes Endlospapier mit einer Breite von 3 bis 13 Zoll und einer Länge von 7 bis 14 Zoll. Die Stapelkapazität beträgt bis zu 3000 Blatt (64 g/m^2).

3. Automatische Aktivierung — Der F36 Power Stacker wird automatisch durch die Papierausgabe aktiviert. Er wird eingeschaltet, wenn das Papier aus dem Drucker die hintere Papierführung des Stackers passiert.

4. Transportierbarkeit — Der F36 Power Stacker besitzt Rollen für den einfachen Transport. Die Rollen können für die Standfestigkeit auch mittels Bremsen blockiert werden.

5. Einfache Installation — Der F36 Power Stacker kann einfach installiert werden. Alle Eigenschaften wurden darauf ausgerichtet, dem Nutzer effizientes Stapeln zu bieten.

2.2. Komponenten

Ansicht von rechts:

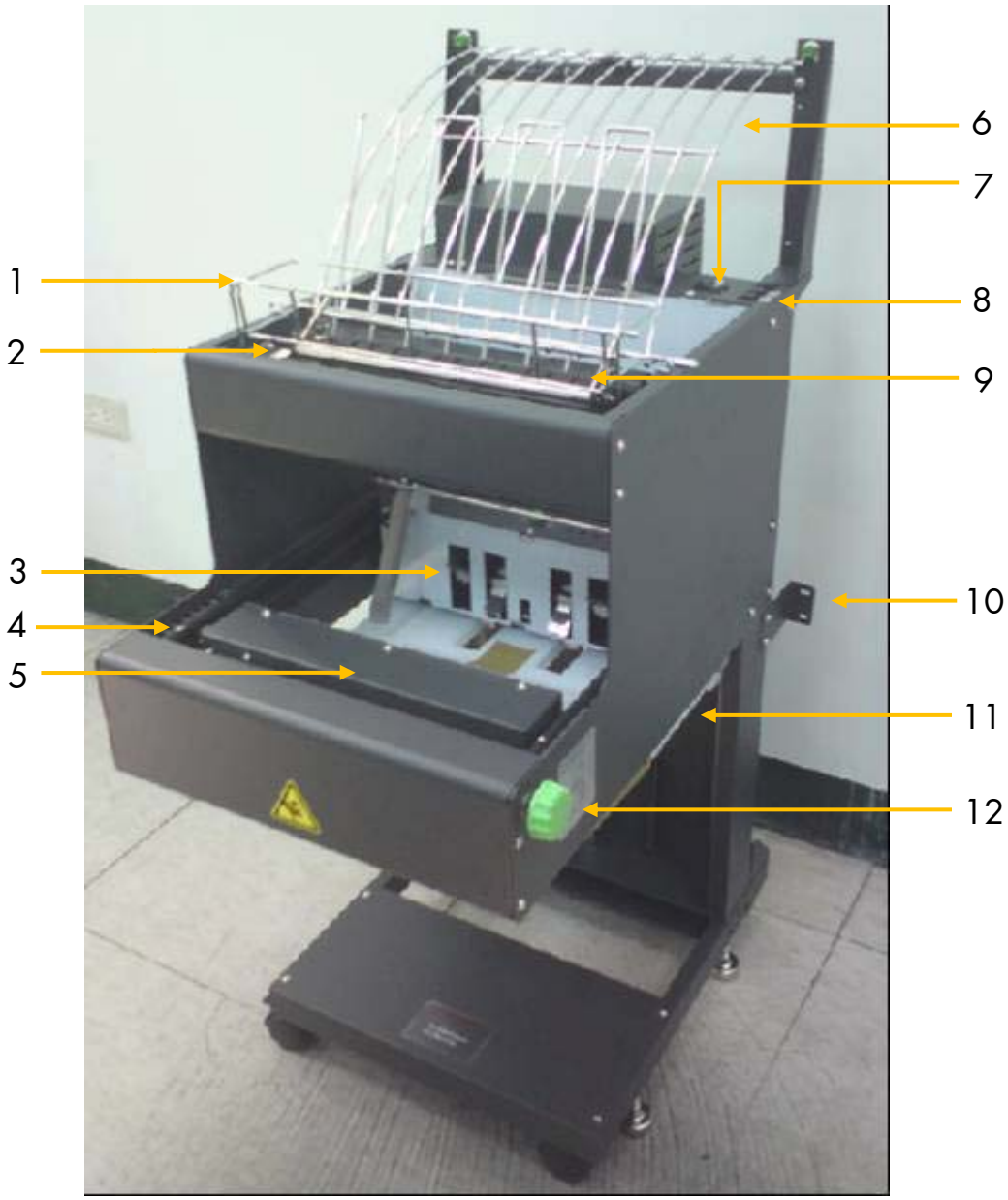

1. Vordere Papierführung
2. Rollenmotoreinheit
3. Hintere Paddeleinheit
4. Riemen (Knob Belt)
5. Vordere Paddeleinheit
6. Netzkontrollleuchte (Power on)
7. Hintere Papierführung
8. Tasten (Vorschub = Feed & Tisch absenken = Table down)
9. Passive Rolle
10. Obere Halterung
11. Stapeltisch
12. Knopf

Ansicht von links:

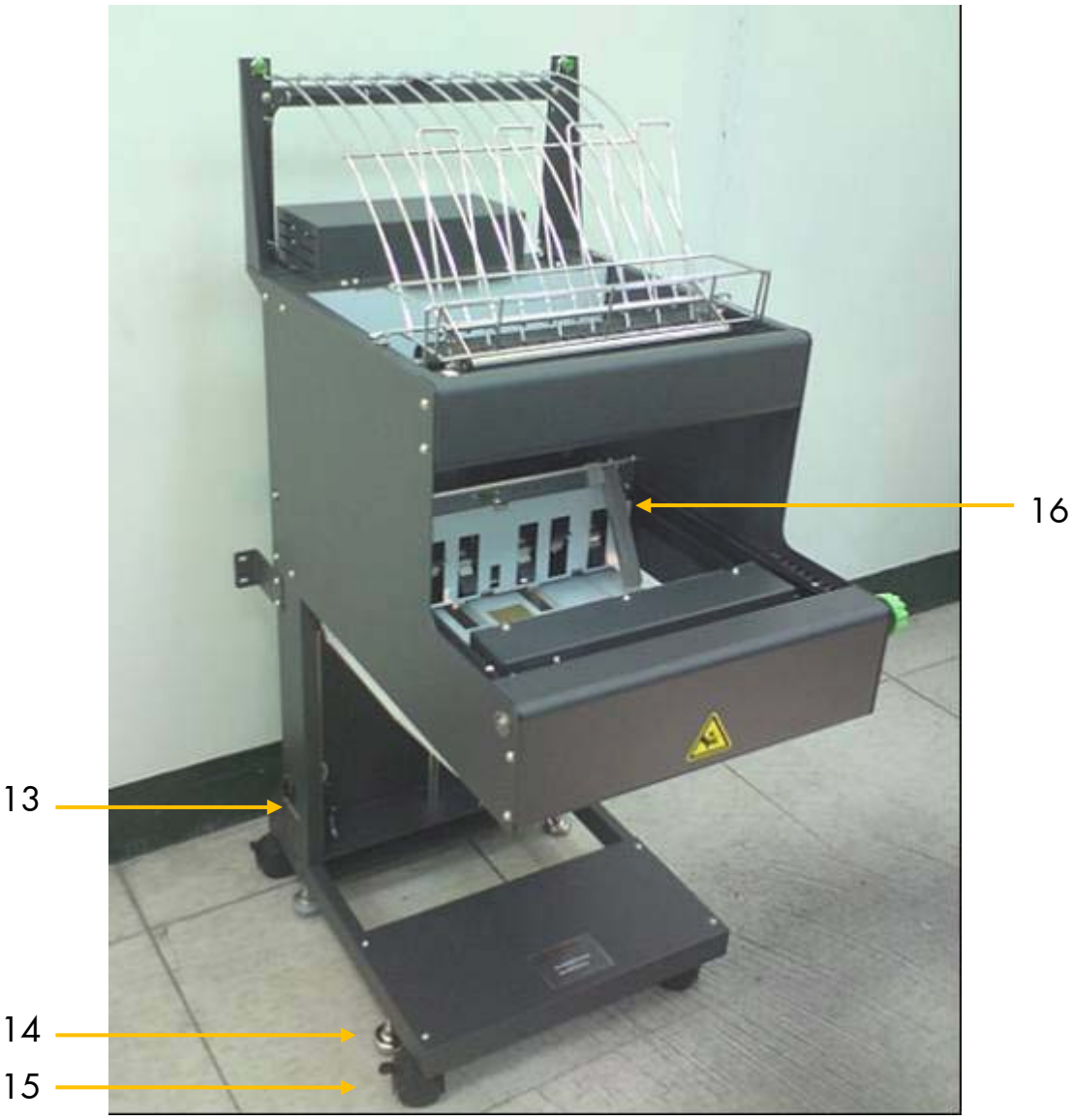

13. Netzanschluß/Schnittstelle
14. Höhenverstellbarer Fuß
15. Rolle (mit Bremse)
16. Papierbreiteneinstellung

2.3. Beschreibung des Sensorsystems

Das Sensorsystem des F36 Power Stackers wird in den folgenden Abbildungen dargestellt.

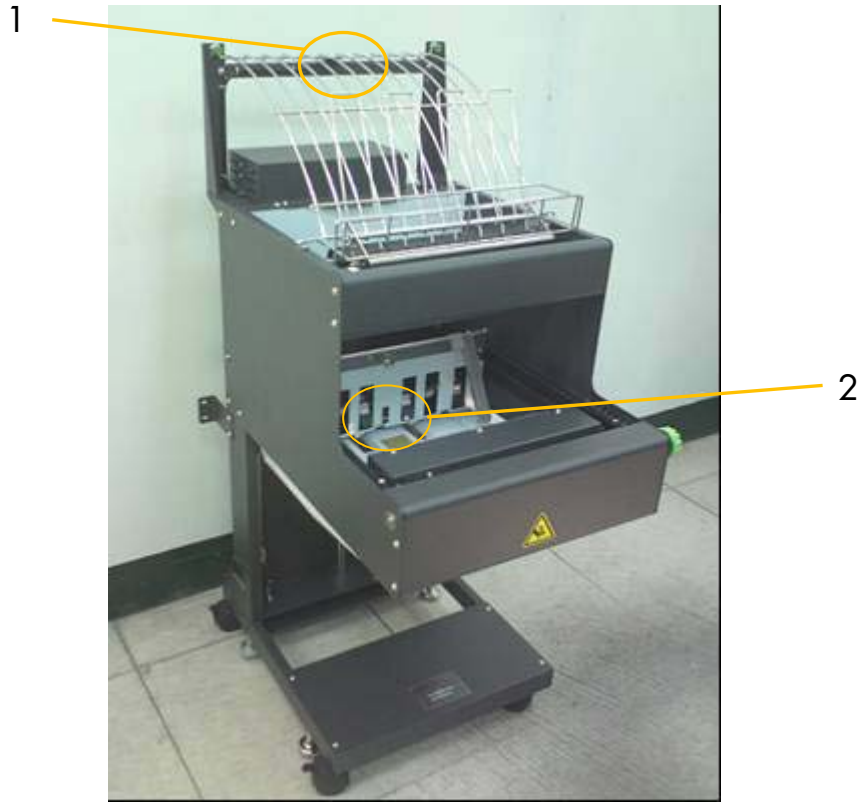

1. Papierbewegungssensor des Stackers (Stacker **P**aper **M**oving **S**ensor) (Stacker PMS) <Interrupt Sensor>

2. Papier Top Sensor des Stackers (Stacker **P**aper **T**op **S**ensor) (Stacker PTS) <Sensor PS-R50D>

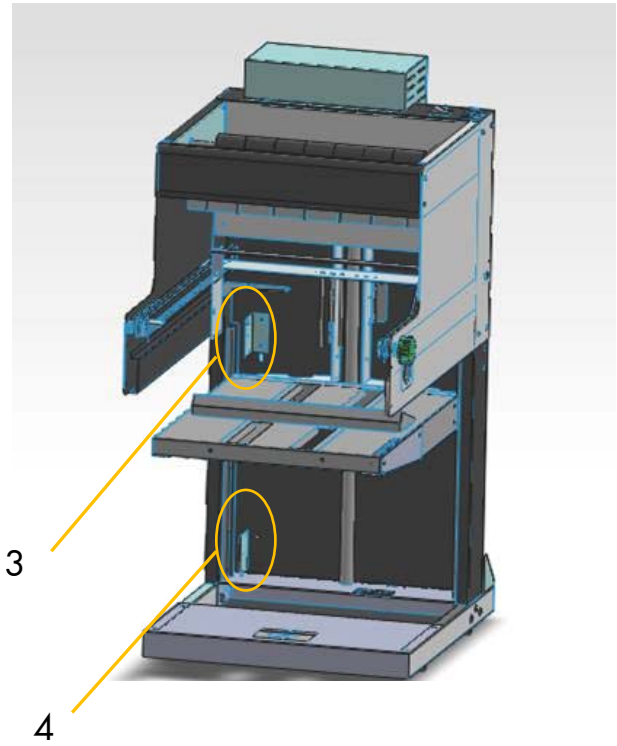

3. Schalter für die höchste Position des Tisches
   (Table Highest Position Switch) <Micro Switch (SW V-12FL13-C1)>

3. Schalter für die tiefste Position des Tisches
   (Table Lowest Position Switch) <Micro Switch (SW V-12FL13-C1)>

3. Installation des Stackers

3.1. Lieferumfang (Equipment)

Entfernen Sie das Verpackungsmaterial, wie etwa die Verpackungsbänder, die Kunststoffbeutel, die Polstermaterialien und die Kartons. Der Karton beinhaltet die folgenden Hauptkomponenten:

- Grundkörper 1 x

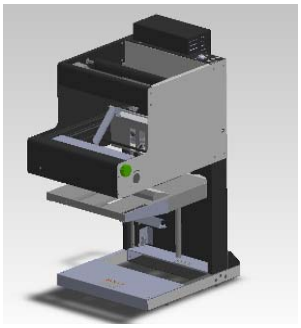

.

- Rollensatz (Rolle 2 x, Rolle mit Bremse 2 x)
  & Höhenverstellbarer Fuß 4 x

- Obere Halterung 2 x

- Gitterkonsole (Grid support plant) × 2
  & Halterung für Sensor (Feed sensor fixed plant) × 1

- Vordere Papierführungseinheit 1 x

- Hintere Papierführung 1 x

- Netzkabel 1 x

3.2. Anbau des Stackers

Führen Sie folgende Schritte aus, um den Stacker an den Drucker zu montieren:

a) Installation des Rollensatzes und der höhenverstellbaren Füße.

1. Schützen Sie den Grundkörper durch Verwendung von 4 Schaumstoffformteilen (EPE angle pad) vor Beschädigungen und legen Sie den Grundkörper dann auf den Boden.

2. Befestigen Sie die Rollen hinten an der Unterseite des Grundkörpers.

3. Befestigen Sie die Rollen mit Bremse vorne an der Unterseite des Grundkörpers.

4. Befestigen Sie die 4 höhenverstellbare Füße vorne und hinten an der Unterseite des Grundkörpers.

5. Stellen Sie den Stacker aufrecht hin.

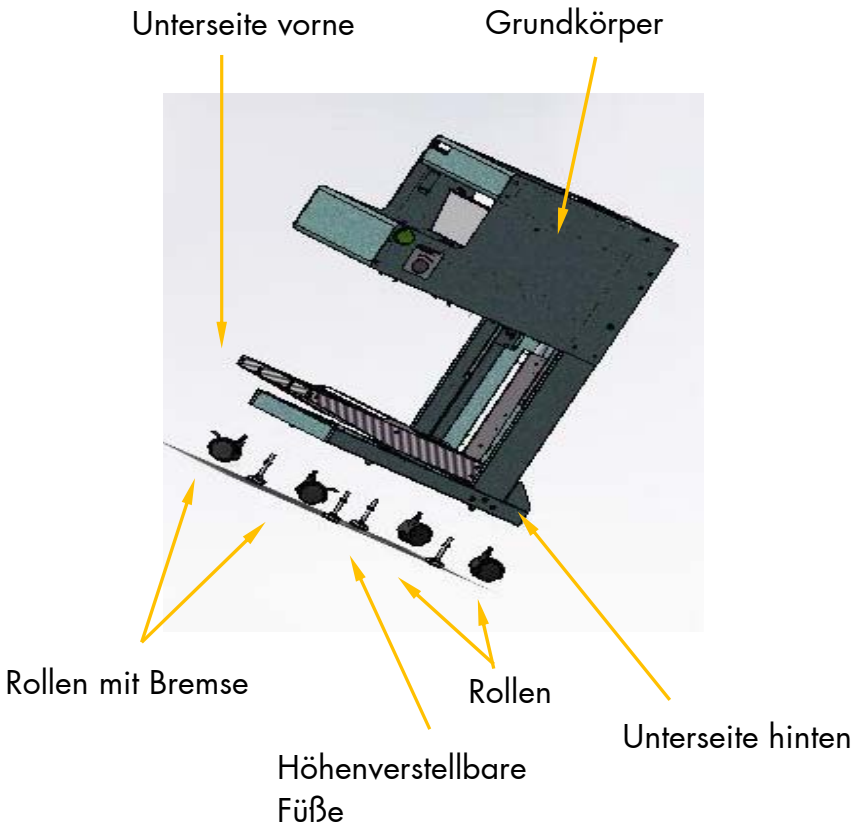

b) Konsole (bracket) mit Sensorbaugruppe.

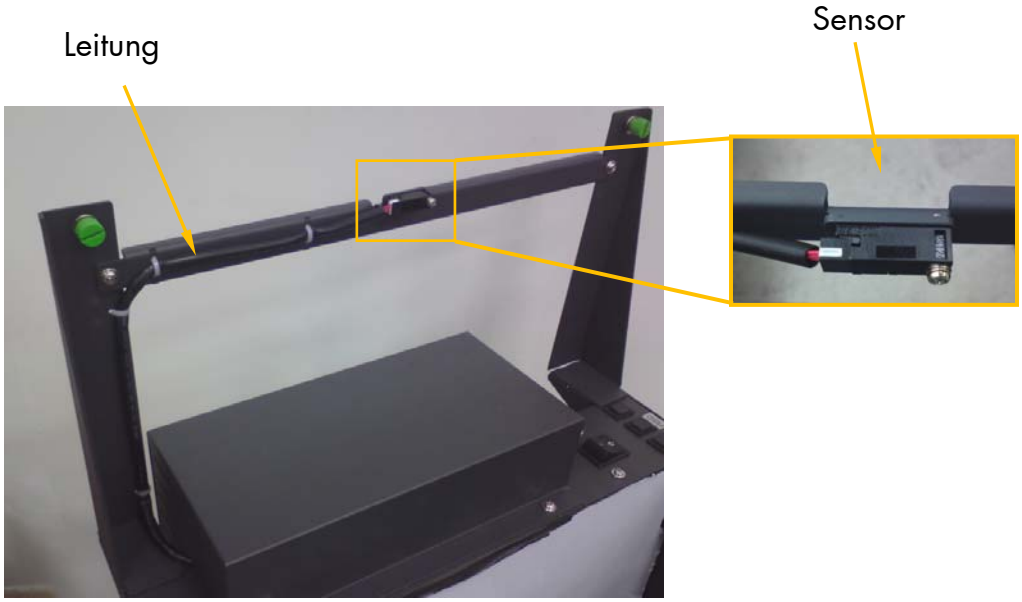

c) Verwenden Sie zwei M4 Schrauben, um eine Seite der linken oberen Halterung an der linken Seite/Abdeckung des Stackers zu befestigen.

d) Verwenden Sie zwei M4 Schrauben, um die andere Seite der linken oberen Halterung am Unterschrank des Druckers zu befestigen.

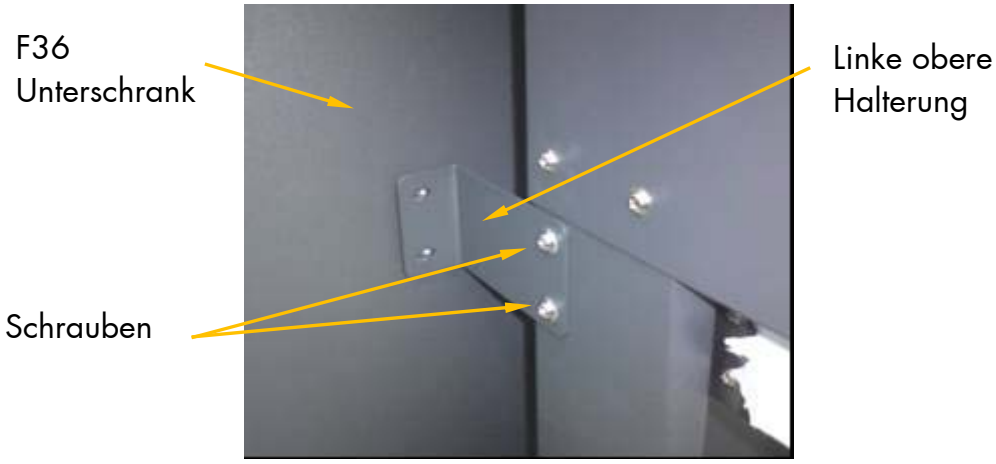

e) Verwenden Sie zwei M4 Schrauben, um eine Seite der rechten oberen Halterung an der rechten Seite/Abdeckung des Stackers zu befestigen.

f) Verwenden Sie zwei M4 Schrauben, um die andere Seite der rechten oberen Halterung am Unterschrank des Druckers zu befestigen.

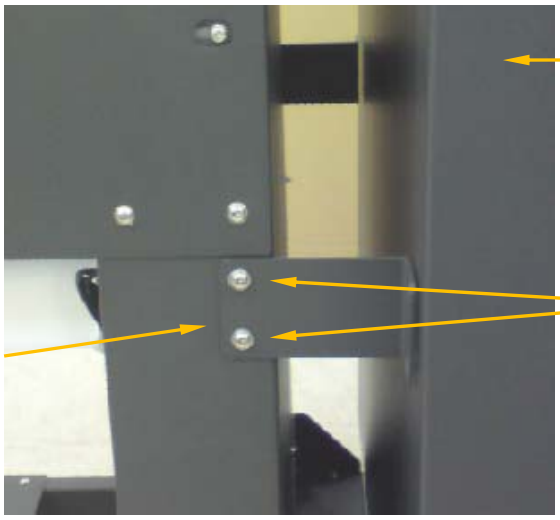

g) Schließen Sie das Netzkabel an eine 230 V AC 50/60 Hz Steckdose an.

3.3. Installation der vorderen Papierführungseinheit

Die vordere Papierführungseinheit kann in die dargestellte Richtung geschwenkt werden, siehe folgende Abbildung.

Führen Sie folgende Schritte aus, um die vordere Papierführungseinheit am Stacker zu installieren:

a) Take out front paper guide unit from its box.

b) Drücken Sie die Haken der Papierführungseinheit links und rechts in die Befestigungsöffnungen des oberen Rahmens des Stackers.

Befestigungsöffnung

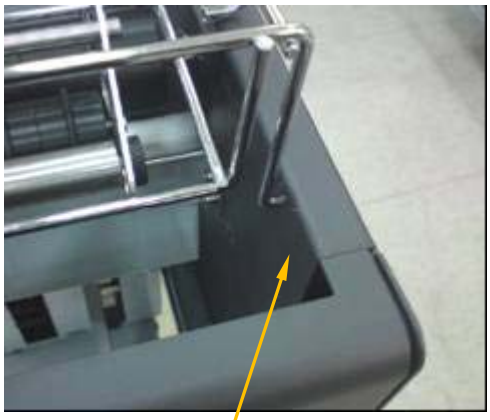

Befestigungsöffnung

3.4. Installation der hinteren Papierführung

Führen Sie folgende Schritte aus, um die hintere Papierführung zu installieren:

a) Entnehmen Sie die hinter Papierführung aus ihrer Verpackung.

b) Installation der hinteren Papierführung an der Gitterkonsole (grid support plant).

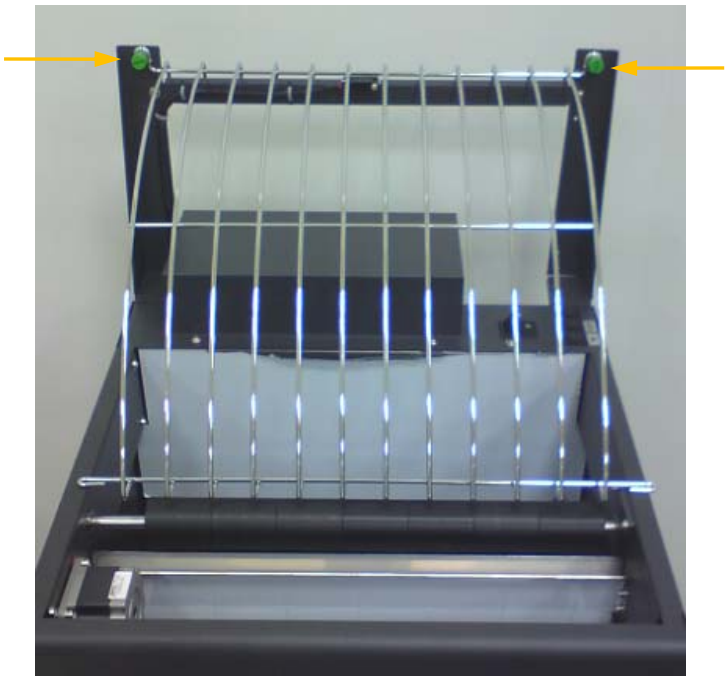

4. Betrieb

4.1. Einstellung der Papierlänge

Hinweis Der Einstellbereich für die Papierlänge ist 7 bis 14 Zoll.

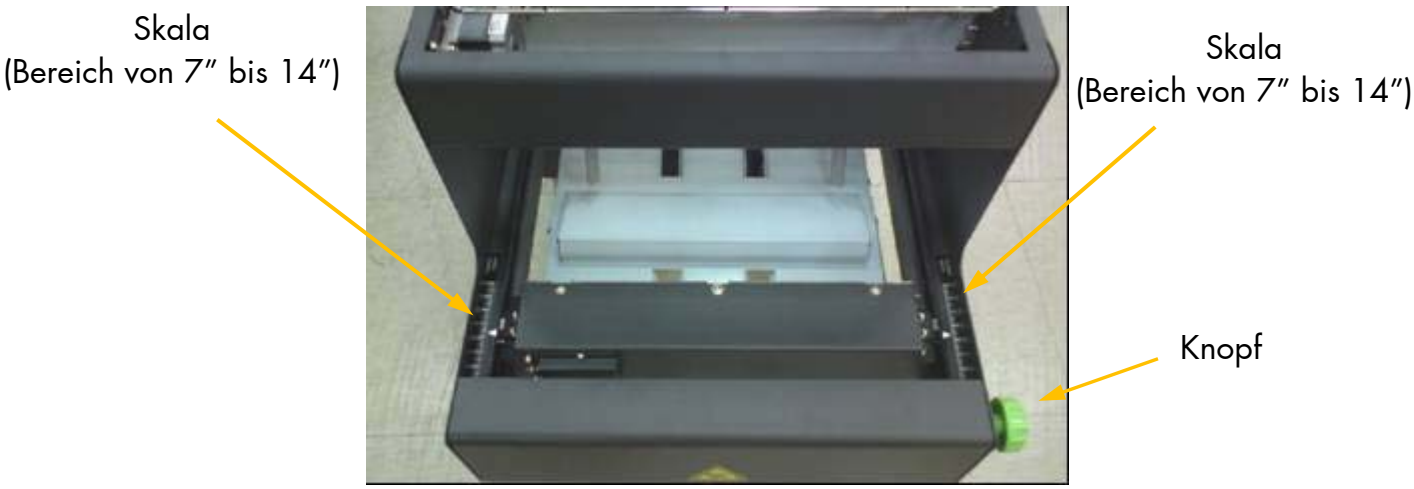

Drehen Sie den Knopf, um die Position der vorderen und hinteren Paddeleinheiten auf die Papierlänge einzustellen.

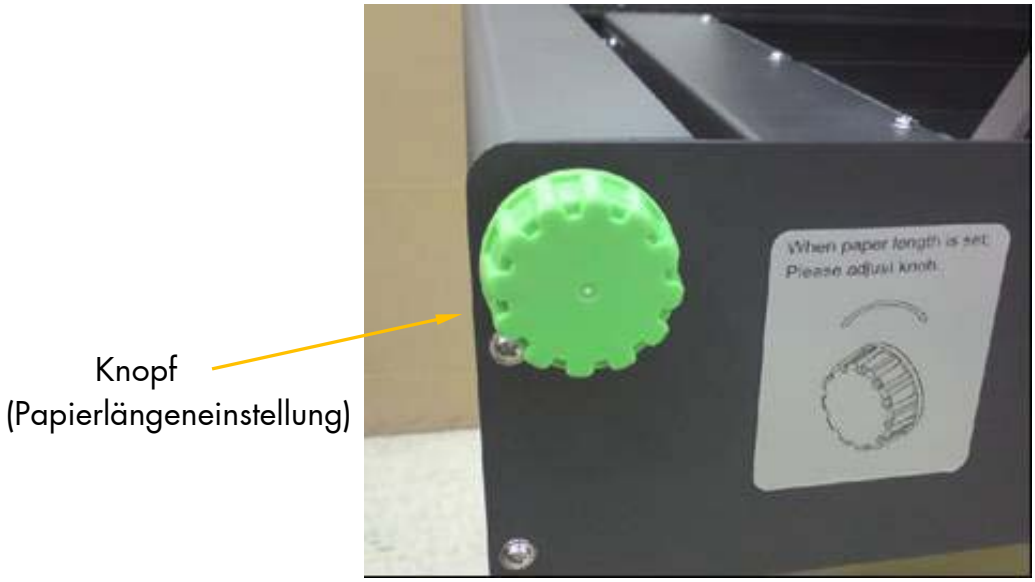

4.2. Einstellung der Papierbreite

Hinweis Der Einstellbereich für die Papierbreite ist 3 bis 13 Zoll.

Stellen Sie die Papierführungen auf die Breite des von Ihnen verwendeten Papiers ein.

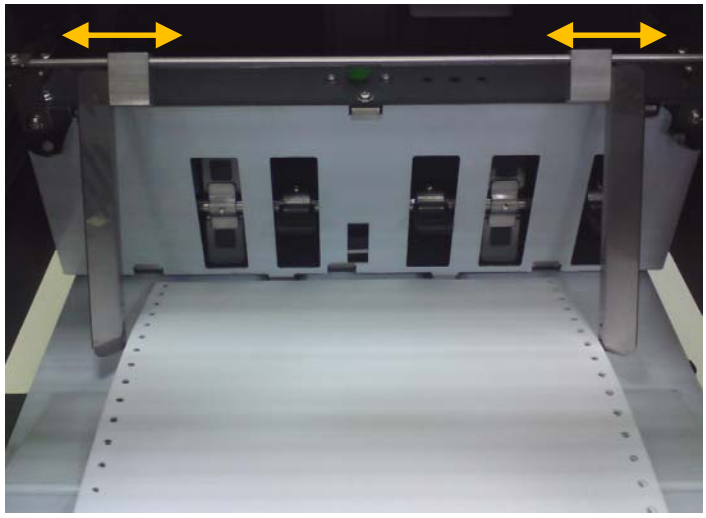

4.3. Einstellung der Gewichtsachse (Weight Shaft)

a) Stellen Sie die Position der Gewichtsachse entspechend ein, wenn Sie Papier mit unterschiedlichen Gewichten stapeln wollen. Die Gewichtsachse kann in zwei Positionen gebracht werden.

b) "Position 1" für Papier mit einem Gewicht von 60 g/m^2 und darüber.

c) "Position 2" für Papier mit einem Gewicht unter 60 g/m^2 .

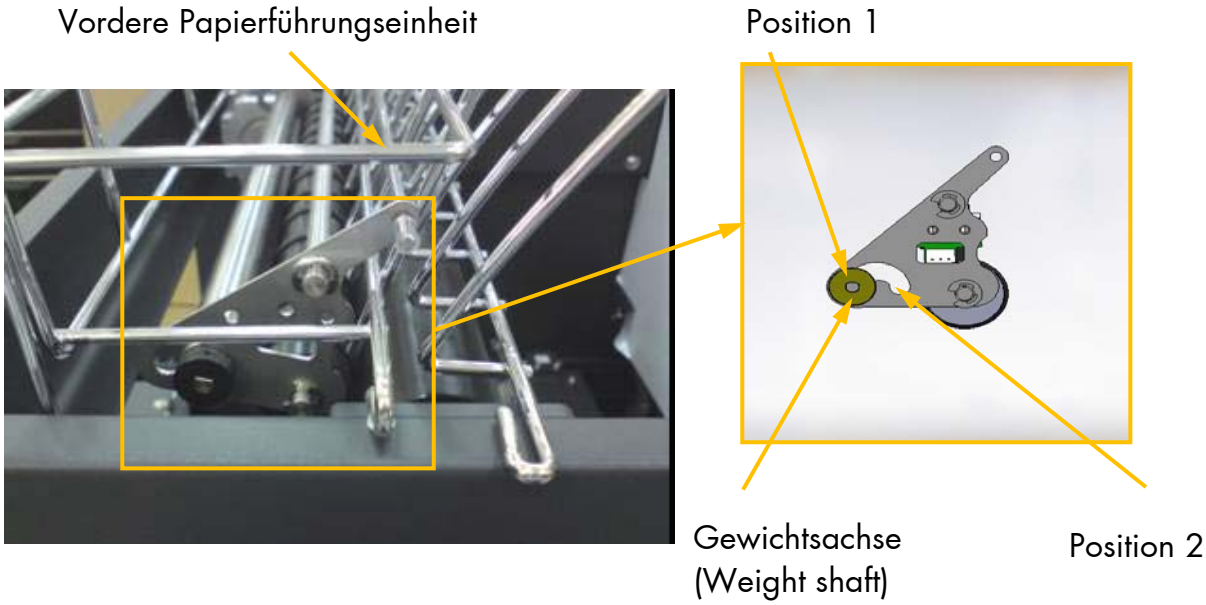

4.4. Einstellung der Position des Faltungssensors (Folding Sensor)

a) Durch die Einstellung der Position des Faltungssensors lässt sich die Ablage des Papiers in Stapelform optimieren.

b) Drehen Sie die Rändelschraube im Uhrzeigersinn, um den Faltungssensor nach oben zu bewegen. Dadurch wird der Druck der Paddel (paddle rubber) auf das Papier erhöht.

c) Wird die Rändelschraube entgegen dem Uhrzeigersinn gedreht, wird der Faltungssensor nach unten bewegt. Dadurch verringert sich der Druck der Paddel auf das Papier.

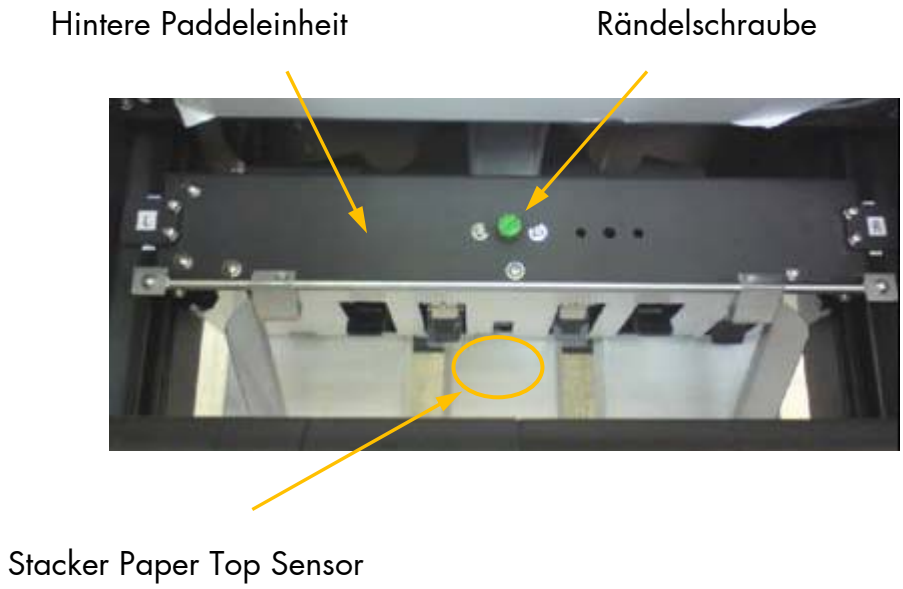

4.5. Papier herausnehmen

Hinweis Wenn eine gewisse Menge von bedrucktem Papier auf dem Tisch des Stackers gestapelt wurde (der Papier Top Sensor des Stackers (PTS) erreicht wurde), wird der Tisch automatisch um 8 mm abgesenkt.

a) Nach Fertigstellung eines Druckjobs drücken Sie die Taste ▼ und halten Sie die Taste einige Zeit gedrückt. Drehen Sie danach den Papierstapel, dies erleichtert das Herausnehmen.

b) Bewegen Sie danach den Hubtisch von Hand nach oben, damit der Stacker wieder bereit ist für den nächsten Stapelauftrag.

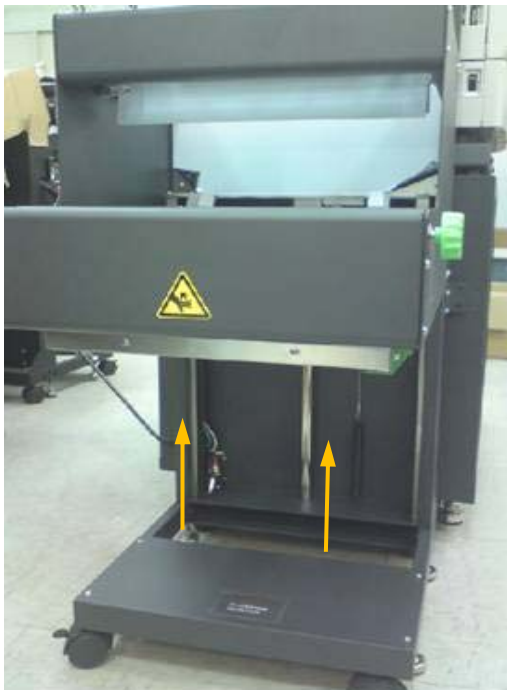

4.6. Tasten für Vorschub und Tischabsenkung

1. Taste **FEED** (Vorschub)

   Press the feed button to have the roller and front/rear paddles run to feed paper into stacker table.

2. Taste ▼ (Tisch absenken)

   Betätigen Sie die Taste ▼, um den Hubtisch des Stackers nach unten zu bewegen. Sobald Sie die Taste nicht mehr gedrückt halten, stoppt die Abwärtsbewegung des Tisches.

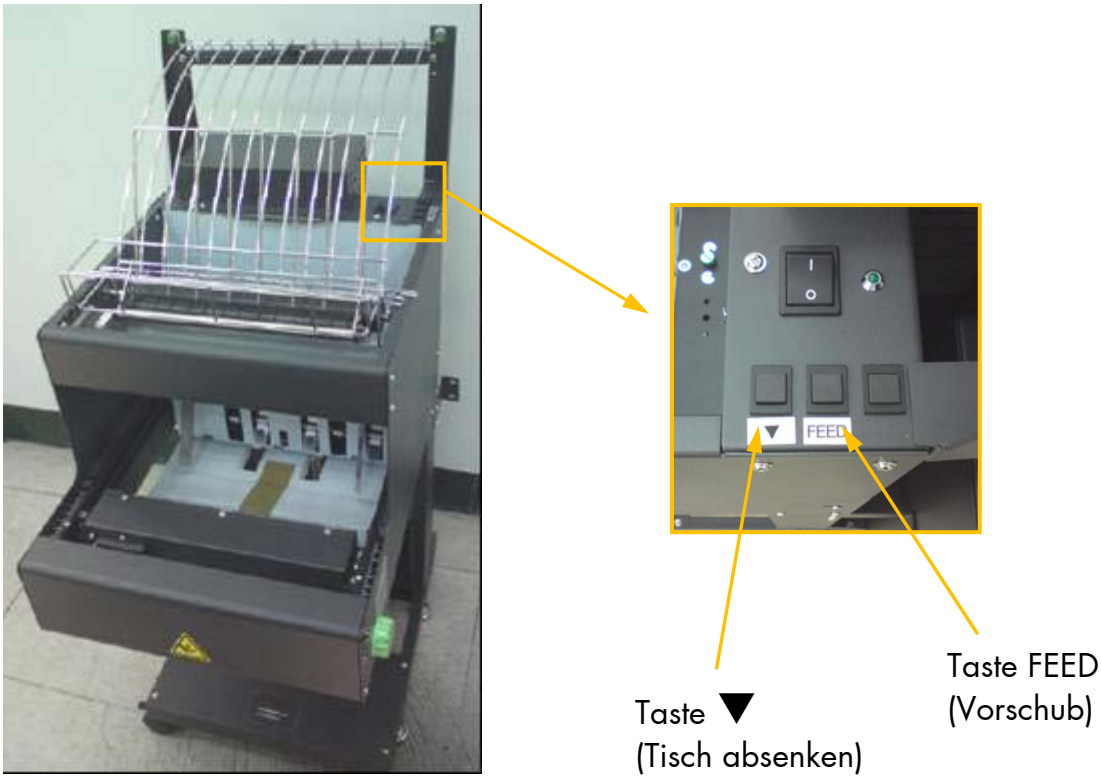

5. Problembehebung

5.1. Spannungsversorgung

Falls die Kontrolllampe für die Spannungsversorgung nicht leuchtet und das Gerät nicht arbeitet:
Entfernen Sie das Netzanschlusskabel und prüfen Sie die Sicherung, vergleiche folgende Abbildungen.

5.2. Papierstau in der vorderen Papierführungseinheit

Überprüfen Sie, ob die Position der Gewichtsachse korrekt ist.

a. "Position 1" ist richtig für Papier mit Gewichten von 60 g/m² und darüber.
b. "Position 2" ist richtig für Papier mit einem Gewicht unter 60 g/m² .

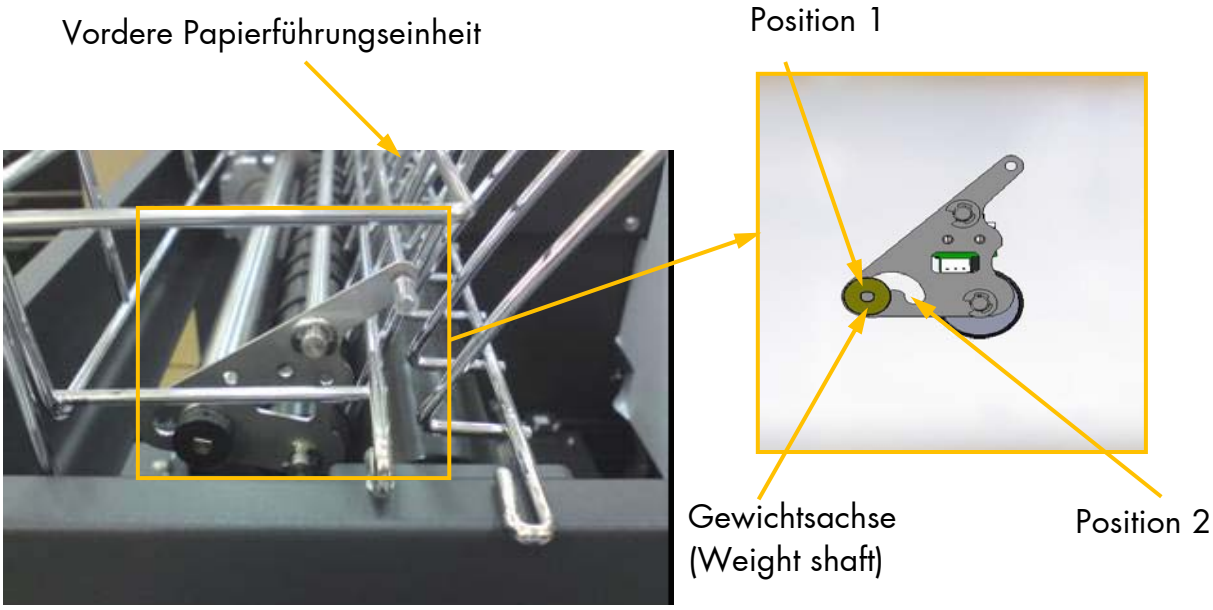

5.3. Papierstapel schief

Wenn das Papier nicht ordentlich abgelegt und der Papierstapel schief gestapelt wird, kann eine fehlerhafte Einstellung der Papierbreite (zu große Abstände zum Papierrand oder zu dicht am Papier) die Ursache sein.

Überprüfen Sie die Einstellung der Papierbreite und stellen Sie die Papierbreite sorgfältig auf das zu verarbeitende Papier ein.

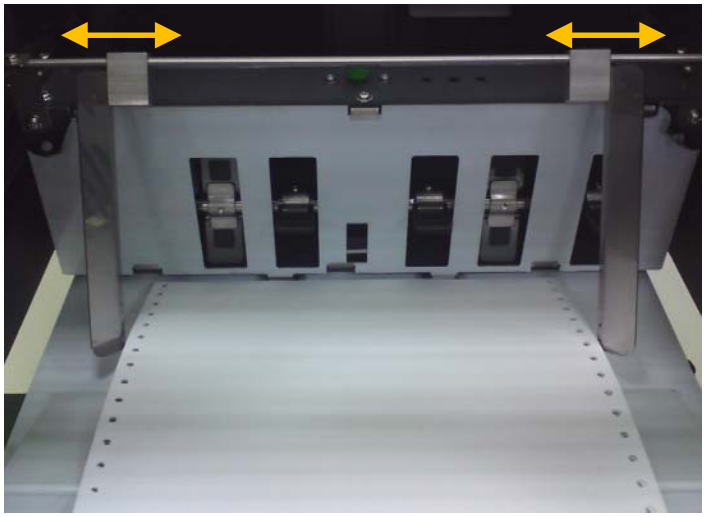

6. Spezifikationen

Spezifikationen		F36 Power Stacker
Geschwindigkeit		Bis zu 40 Seiten pro Minute
Medien	Typ	Endlospapier, z-gefaltet (Standard)
	Gewicht	60 bis 330 g/m^2
	Breite	3 bis 13 Zoll (76,2 bis 330 mm)
	Länge	7 bis 14 inches (177,8 bis 355,6 mm)
Stapelkapazität		3000 Blatt (64 g/m^2)
Aufwärmzeit		Sofort einsatzbereit nach dem Einschalten
Netzanschluß (Power Requirement)		100~240VAC , 50/60Hz
Umgebung	Temperatur	15°C bis 30°C (nicht in Betrieb: -10°C bis 35°C)
	Luftfeuchtigkeit	20% bis 80% (RH) (nicht kondensierend)
Abmessungen		470 mm (B) × 1060 mm (H) × 627 mm (T)
Gewicht		45 kg