MICROPLEX F26

Drucksystem mit Traktoreinheit

Installations- und Benutzeranweisung

Ausgabe 1.1M

microplex
printware ag

Inhaltsverzeichnis

Kapitel		Seite
1.	**Einleitung**	**5**
1.1.	Konventionen	7
1.2.	CE – Konformität	8
2.	**Installation des Drucksystems**	**9**
2.1.	Auspacken des F26C-Druckers und der Traktoreinheit	10
2.2.	Bildtrommeleinheiten vorbereiten	15
2.3.	Traktoreinheit auspacken	19
2.4.	Standort für das MICROPLEX F26 Drucksystem wählen	20
2.5.	Drucker und Traktoreinheit zusammenfügen	22
3.	**Verwendung des F26 Drucksystems**	**27**
3.1.	Übersicht	27
3.2.	Betrieb des Druckers	28
3.3.	Betrieb der Traktoreinheit	29
3.3.1.	Position und Namen der Komponenten	29
3.3.2.	Handhabung des Verbrauchsmaterials	31
3.3.2.1.	Einlegen des Endlosmaterials	31
3.3.2.2.	Modus und Seitenlänge einstellen	36
4.	**Konfiguration des Druckservers (Print Server)**	**39**
4.1.	Netzwerkübersicht drucken (Network Summary Printout)	39
4.2.	WebBrowser starten	40
4.3.	Hauptmenüseite	43
4.4.	Beispiel: Passwort ändern	44

Kapitel Seite

5. Verwendung des Druckertreibers 45

5.1. Installation des Druckertreibers 45
5.2. Hilfedatei 45
5.3. Zugang zu den Treiberbildschirmen 46
5.4. Treibereinstellungen für Endlosdruck und Schneiden 47

6. Papierende 55

6.1. Einzelblatt (Cutsheet) 55
6.2. Endlos (Fanfold) 57

7. Beseitigung von Papierstaus 59

7.1. Wiederholung des Drucks nach einem Fehler 63
7.2. Reset der Cutter-Position 64

8. Ausschalten des Drucksystems 65

8.1. Hinweis zum Ruhezustand (Sleep Mode) 65

9. Technische Daten 67

10. Index 69

1. Einleitung

Die Traktoreinheit dieses MICROPLEX Drucksystems wurde speziell entwickelt zur Erweiterung des Basisgerätes, einem Vollfarbdrucker. Durch diese Erweiterung wird der Drucker zu einem Drucksystem, das sowohl Endlos- als auch Einzelblattmedien verarbeiten kann. *[1)]
Die Papierzuführungseinheit verfügt über einen Traktor sowie einen geraden Papierweg. Diese Art der Zuführung (Schubtraktor bzw. Push Tractor) ermöglicht eine schnelle und zuverlässige Verarbeitung von Endlosmaterial, sei es Endlospapier oder auch Labelmaterial*[2)].
Die integrierte Schneidevorrichtung (Cutter) dient dazu, verschiedene Druckjobs voneinander zu trennen.

Abb. 1.a MICROPLEX F26 Drucksystem

*[1] **Hinweise**

Die im Handbuch aufgeführten Bildschirmanzeigen, Meldungen und Funktionen können aufgrund von Verbesserungen und Änderungen von denen an Ihrem Drucksystem abweichen.

Für das Druckerbasisgerät wird eine spezielle Firmware verwendet, um die technischen Anforderungen zu erfüllen.
Aus diesem Grund kann es vorkommen, dass einige Funktionen des Basisgerätes (Einzelblattdrucker) bei verschiedenen Anwendungen von der Beschreibung in diesem Handbuch abweichen oder nicht verfügbar sind.

*[2] Details zu den Materialspezifikationen finden Sie in Kapitel 9.

Zusätzliche Optionen wie der Unterschrank sind für das MICROPLEX F26 Drucksystem verfügbar.

Abb. 1.b MICROPLEX F26 Drucksystem mit optionalem Unterschrank

1.1. Konventionen

Damit Sie die gewünschten Informationen schneller finden und die Anweisungen leichter verstehen können, werden in diesem Handbuch folgende Konventionen verwendet:

Dieses Symbol weist auf eine mögliche Gefahrensituation hin. Das Nichtbeachten dieser Hinweise kann Verletzungen zur Folge haben, die Funktion des Gerätes beeinträchtigen oder zu Sachbeschädigungen führen.

Dieses Symbol gibt wichtige Hinweise und Vorschläge für den sachgerechten Umgang mit der Maschine. Das Nichtbeachten dieser Hinweise kann zu Störungen an der Maschine oder in der Umgebung führen.

Dieses Symbol zeigt einen Knopf der Traktoreinheit.
Solche Symbole werden in diesem Handbuch verwendet, wenn einzelne Tasten betätigt werden sollen, um eine bestimmte Funktion zu aktivieren.

blauer Text

Verknüpfung (Link) zu einem anderen Themenabschnitt oder Dokument. Klicken Sie auf den blau eingefärbten Text, um zu dem anderen Themenabschnitt bzw. Dokument zu gelangen.

[Meldung]

Anzeigen des Displays werden in eckigen Klammern wiedergegeben.

1.2. CE – Konformität

EG-Konformitätserklärung

Hersteller:	**MICROPLEX Printware AG** Panzerstrasse 5 D-26316 Varel Germany	
Erzeugnis:	Endlos-LED-Farbdrucker	
Typ:	MICROPLEX F26	
Stimmt mit folgenden EG-Richtlinien überein:	EN 60950-1	(Niederspannungs-Richtlinie)
	EN 55022/Class B	(Einrichtungen der Informationstechnik Funkstöreigenschaften – Grenzwerte und Messverfahren)
	EN 55024, EN 61000-6-2	(Störfestigkeit für Industriebereiche)
	EN 61000-3-2 EN 61000-3-3	(Begrenzung von Spannungsänderungen, Spannungsschwankungen und Flicker)

Varel, 8. 5. 2013

Vorstand
Jürgen Schmitt

Auf der Basis dieser Erklärung trägt das Produkt das folgende Kennzeichen: CE

2. Installation des Drucksystems

Das MICROPLEX F26 Drucksystem besteht im Wesentlichen aus zwei Hauptkomponenten: der Engine (dem Drucker) und der Traktoreinheit. Der Drucker und die Traktoreinheit (bestehend aus einem Rahmen und der sog. Feederbox) werden in separaten Kartons angeliefert.
Hinweis:
Packen Sie zunächst alle Komponenten aus (siehe Abschnitt 2.1). Anschließend fügen Sie die Traktoreinheit und den Drucker zusammen, um das MICROPLEX F26 Drucksystem zu komplettieren. Alle notwendigen Schritte dazu finden Sie in den folgenden Abschnitten.

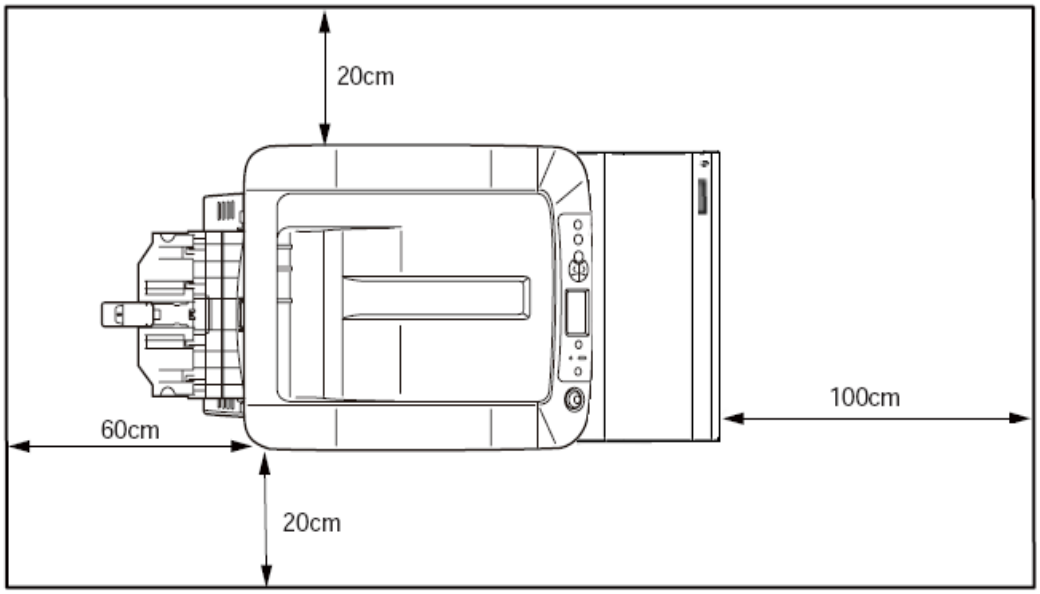

Abb.2.a MICROPLEX F26 Drucksystem: Platzbedarf (Draufsicht)

2.1. Auspacken des F26C-Druckers und der Traktoreinheit

1. Öffnen Sie zuerst den Karton des Druckers.
   Hinweis: Öffnen Sie den Karton von oben und entfernen Sie das Verpackungsmaterial, um an den Drucker zu gelangen.

2. Suchen Sie einen geeigneten Platz für den Drucker.

3. Bitten Sie einen oder mehrere Kollegen, Ihnen beim Heben des Druckers zu helfen.

4. Heben Sie den Drucker aus dem Karton heraus und stellen Sie ihn auf dem ausgewählten Platz ab.

ACHTUNG: Nutzen Sie dabei ausschließlich die „Griffbereiche" im unteren Bereich des Druckergehäuses (vgl. Abb.2.5.a), um ein Einklemmen der Finger beim Abstellen des Druckers zu vermeiden.

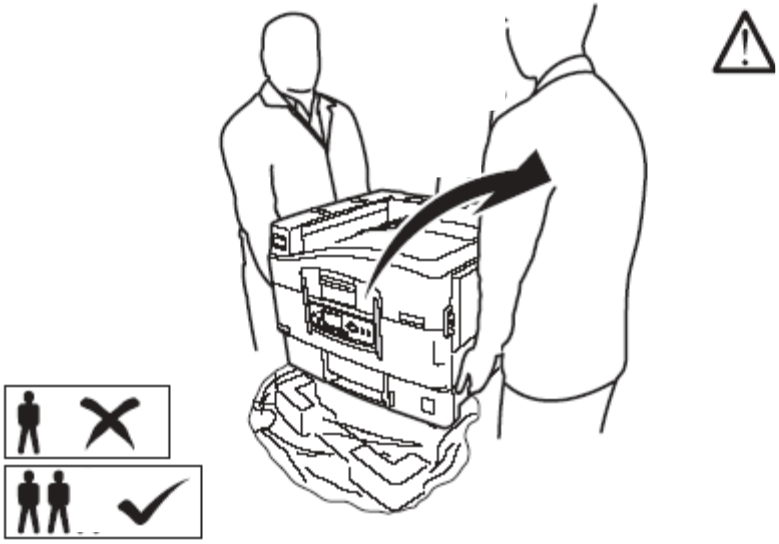

Abb. 2.1.a Drucker anheben

5. Entfernen Sie alle Transportsicherungen (Klebeband) vom Drucker.

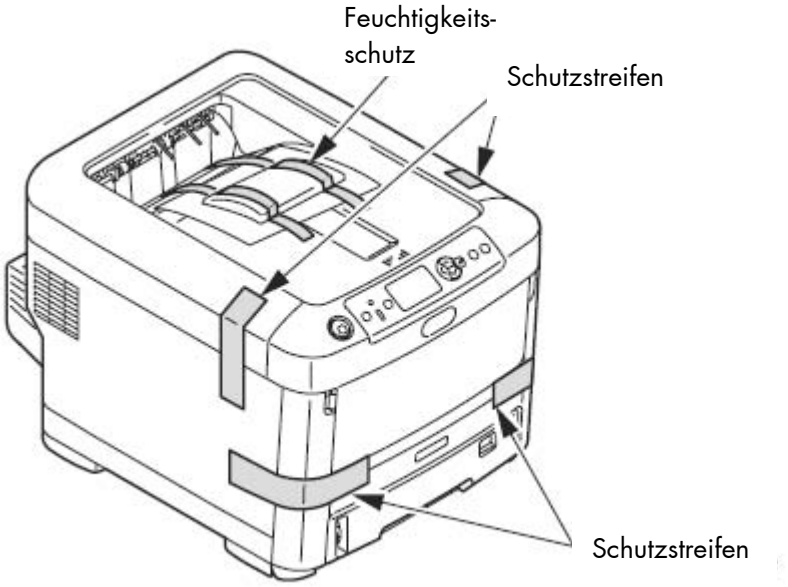

Abb. 2.1.b Transportsicherungen (Klebeband) entfernen

6. Entfernen Sie den Feuchtigkeitsschutz und die Schutzstreifen (4 Exemplare) vom Drucker.

7. Entfernen Sie das Papier von der Vorderseite des Druckers.

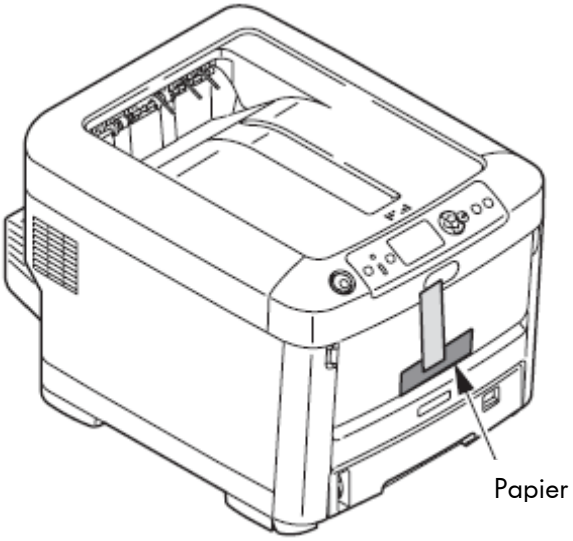

Abb. 2.1.c Papier entfernen

8. Entfernen Sie die Schutzstreifen (4 Exemplare) von der Rückseite des Druckers.

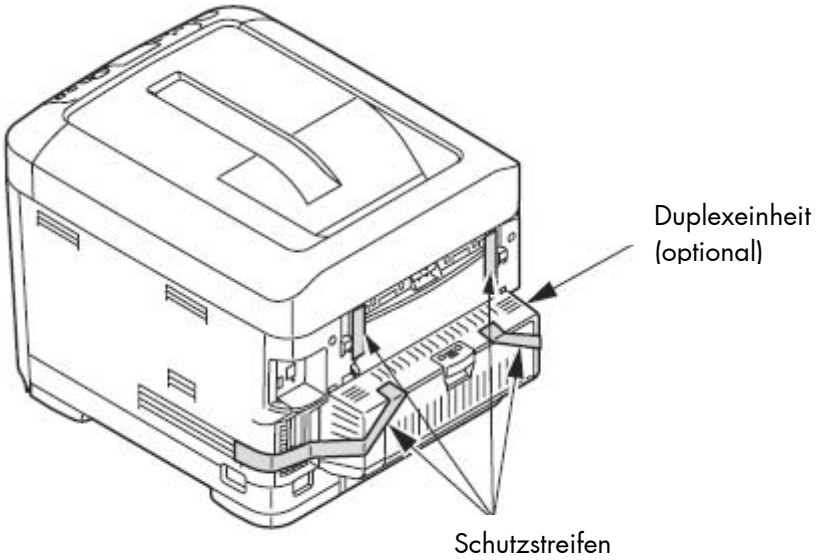

Abb. 2.1.d Schutzstreifen von der Rückseite des Druckers entfernen

9. Stellen Sie sicher, dass die Duplexeinheit fest mit dem Drucker verbunden ist (falls Ihr Drucker mit dieser Option ausgestattet ist).

10. Ziehen Sie die Papierkassette aus dem Drucker heraus.

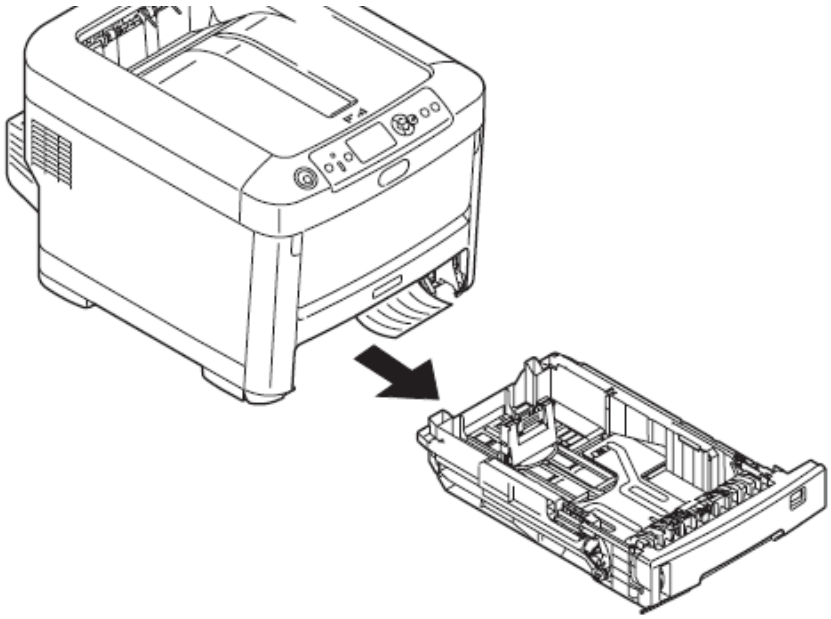

Abb. 2.1.e Papierkassette herausziehen

11. Entfernen Sie den sog. Retainer in Pfeilrichtung(1) aus dem Drucker.

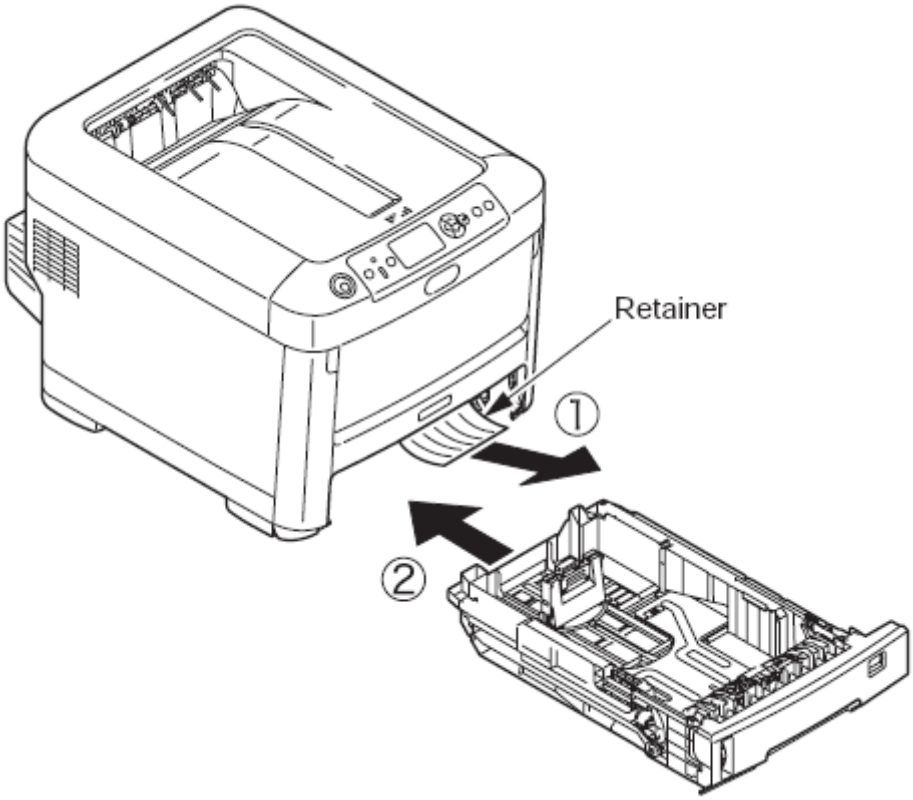

Abb. 2.1.f Retainer entfernen

12. Schieben Sie die Papierkassette wieder in den Drucker hinein (siehe Pfeil 2 in der obigen Abbildung).

13. Drücken Sie die Entriegelungstaste der oberen Abdeckung.

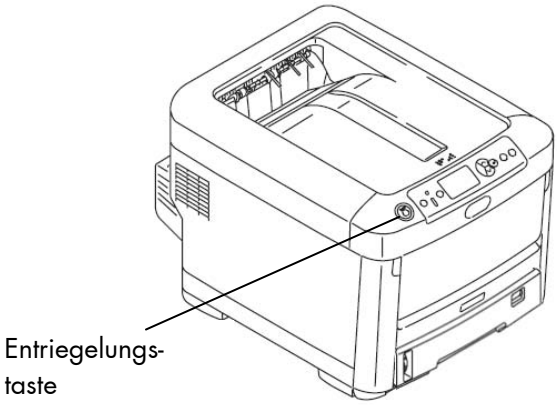

Abb. 2.1.g Obere Abdeckung entriegeln

14. Öffnen Sie die obere Abdeckung des Druckers vollständig.

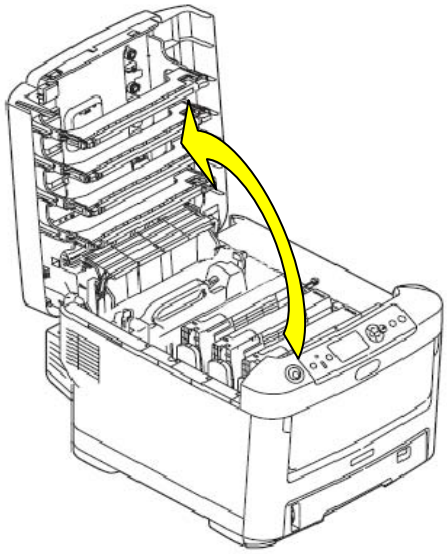

Abb. 2.1.h Obere Abdeckung öffnen

15. Entfernen Sie den Stopper (orange), während Sie den Hebel der Fixiereinheit (blau) in Pfeilrichtung(1) herunterdrücken.

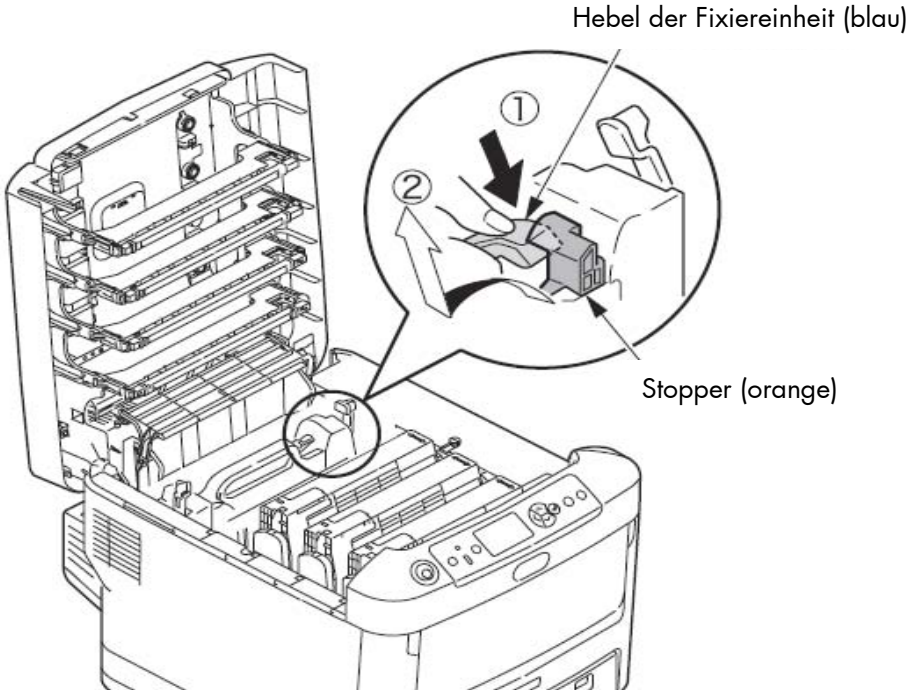

Abb. 2.1.i Stopper der Fixiereinheit entfernen

Bitte bewahren Sie den Stopper auf. Montieren Sie dieses Teil wieder im Drucker, sobald Sie den Drucker für längere Zeit nicht nutzen wollen oder falls Sie den Drucker transportieren möchten.

2.2. Bildtrommeleinheiten vorbereiten

Die folgenden Arbeitsschritte (Schritte 1 bis 5) müssen für jede der vier Bildtrommeleinheiten (Image Drum Cartridges) des Druckers durchgeführt werden:

Beachte:

- Die Bildtrommeln (grüne Zylinder) sind sehr empfindlich. Sie sind deshalb mit Vorsicht zu behandeln!
- Setzen Sie die Bildtrommeleinheiten niemals direkter Sonneneinstrahlung oder starker Beleuchtung (ca.1500 lux oder mehr) aus. Selbst normaler Raumbeleuchtung sollten die Einheiten nicht länger als 5 Minuten ausgesetzt werden.

1. Bauen Sie die Bildtrommeleinheit vorsichtig aus dem Drucker aus.

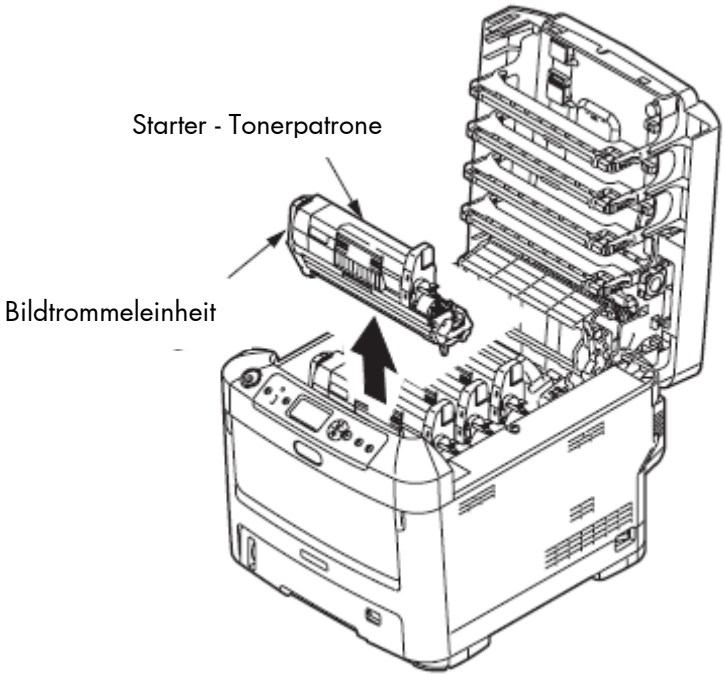

Abb. 2.2.a Bildtrommeleinheit ausbauen

2. Legen Sie die Bildtrommeleinheit auf einer geeigneten Arbeitsfläche ab (z.B. auf einem mit Zeitungspapier abgedeckten Tisch).

3. Lösen Sie das Ende der „Schutzfolie 1“ ab und ziehen Sie sie dann in Richtung des Pfeils heraus:

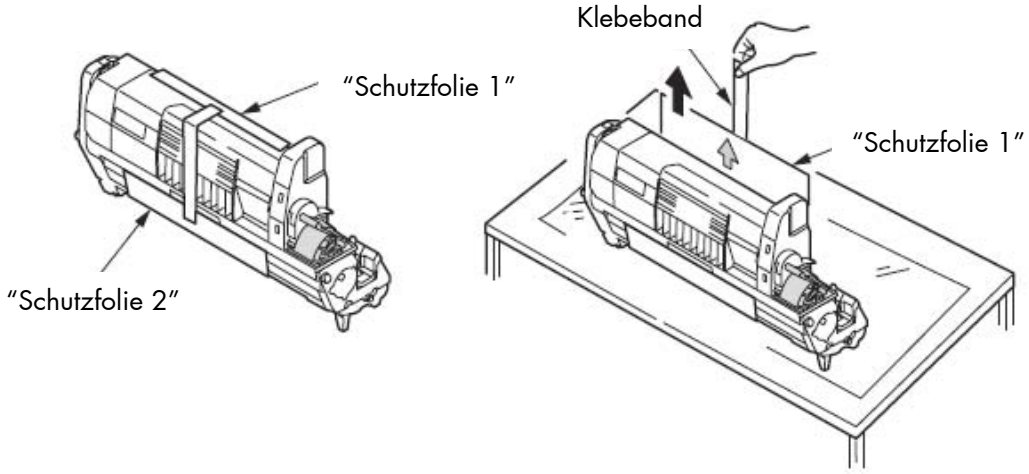

Abb. 2.2.b “Schutzfolie 1” entfernen

4. Ziehen Sie die “Schutzfolie 2” in Pfeilrichtung (wie in der nächsten Abbildung gezeigt) aus der Bildtrommeleinheit heraus.

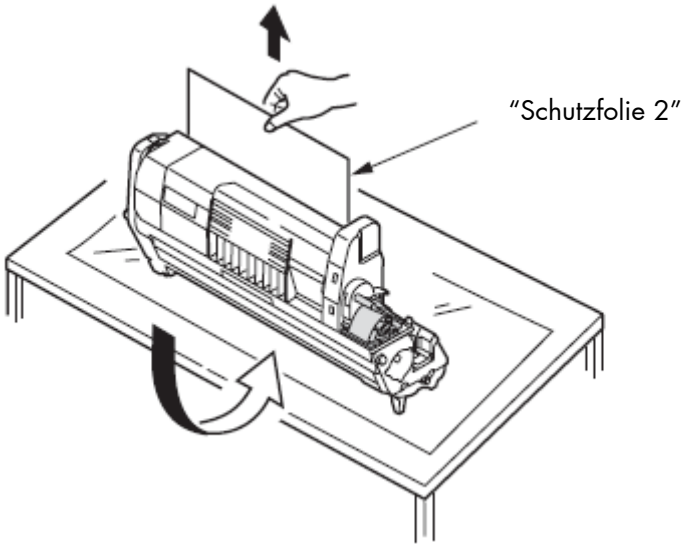

Abb. 2.2.c “Schutzfolie 2” entfernen

5. Montieren Sie die Bildtrommeleinheit wieder im Drucker.

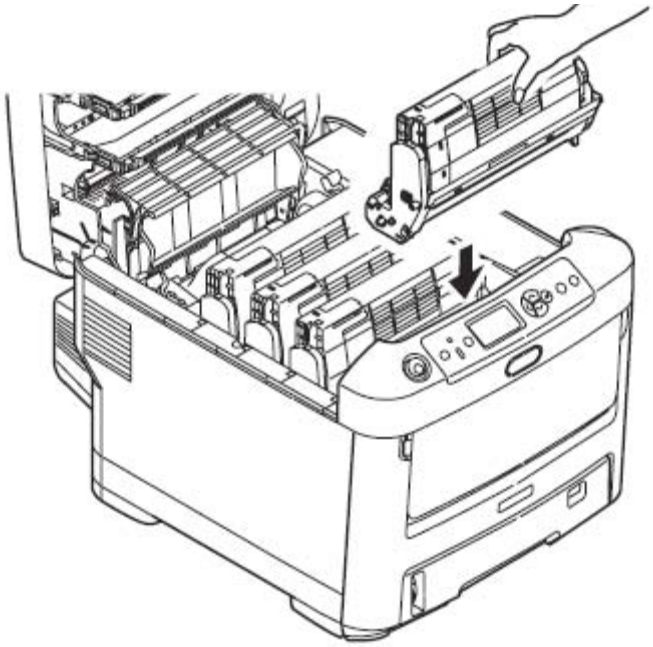

Abb. 2.2.d Wiedereinbau der Bildtrommeleinheit

Nachdem Sie alle vier Bildtrommeleinheiten des Druckers in der oben beschriebenen Weise vorbereitet haben:

6. Betätigen Sie an jedem der vier Starter – Tonerbehälter jeweils den blauen Hebel in Pfeilrichtung:

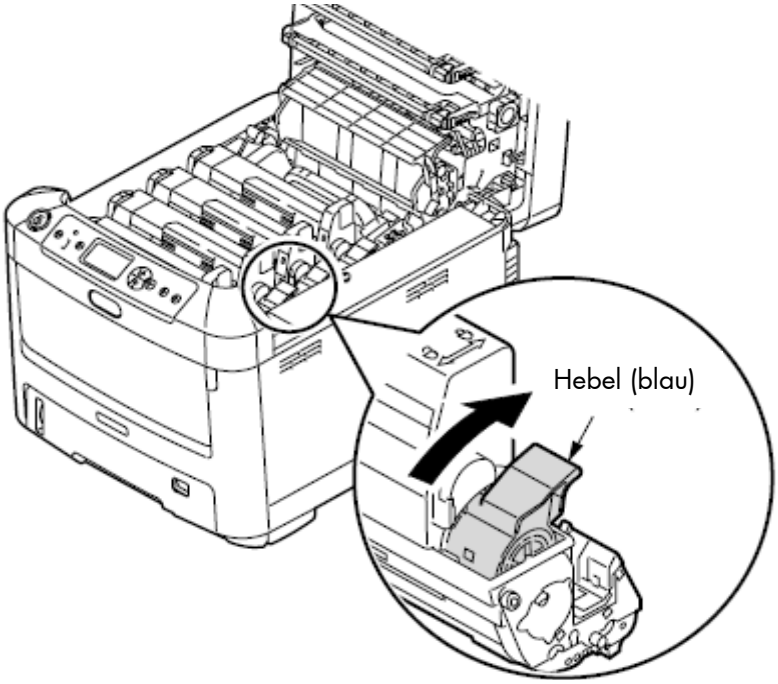

Abb. 2.2.e Hebel betätigen

7. Drücken Sie die obere Abdeckung fest herunter, um sie vollständig zu schließen.

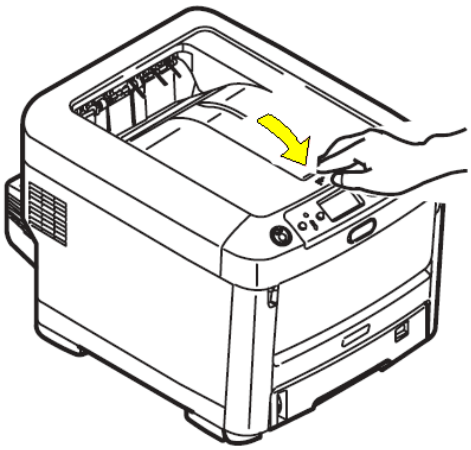

Abb. 2.2.f Obere Abdeckung des Druckers schließen

Beachte: Falls die Meldung [%COLOR% Waste Toner Full Replace Toner] (dauerhaft) im Bedienfeld erscheinen sollte, überprüfen Sie die Stellung des Hebels am betreffenden Tonerbehälter. Der Hebel muss an jedem der Tonerbehälter komplett in Richtung des Pfeils bewegt worden sein (vergleiche Abb. 2.2.e).

2.3. Traktoreinheit auspacken

1. Öffnen Sie jetzt den Karton, der die Traktoreinheit enthält. Hinweis: Öffnen Sie den Karton von oben und entfernen Sie das Verpackungsmaterial, um auch an den Rahmen zu gelangen.

2. Bitten Sie einen Kollegen, Ihnen beim Heben der Traktoreinheit zu helfen.

3. Platzieren Sie die Traktoreinheit in der Nähe des Druckers.

4. Entfernen Sie vorsichtig alle Folien, Klebeband etc. von der Traktoreinheit.

2.4. Standort für das MICROPLEX F26 Drucksystem wählen

1. Wählen Sie einen geeigneten Standort für das gesamte MICROPLEX F26 Drucksystem aus.

Beachte: Der Drucker wird später auf der Traktoreinheit positioniert werden, dafür muss genügend Platz vorhanden sein (siehe auch Angaben in Abb.2.a).
Der Standplatz muß tragfähig und geräumig genug sein für Traktoreinheit und Drucker.

2. Stellen Sie zuerst die Traktoreinheit auf den ausgewählten Platz.

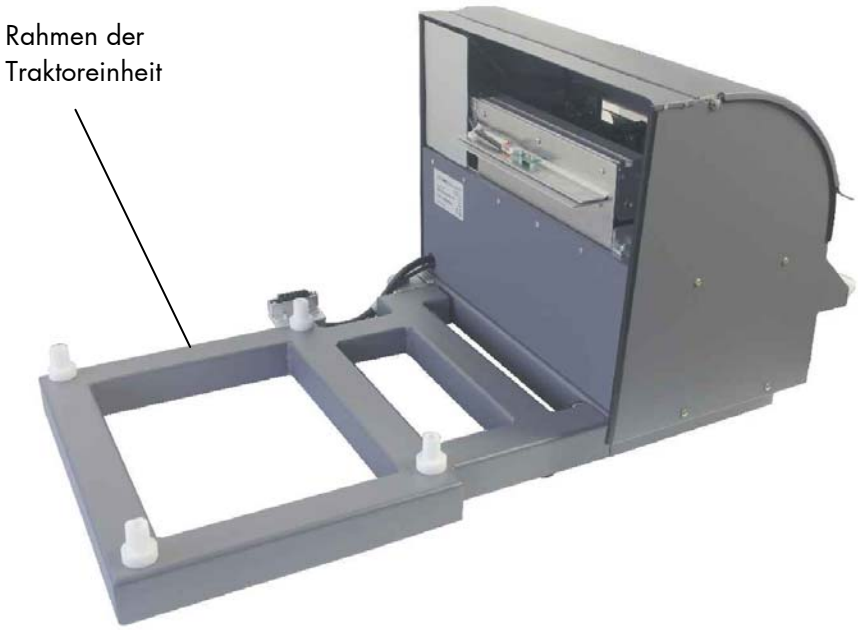

Abb. 2.4.a Traktoreinheit auf dem gewählten Standplatz

3. Fassen Sie die Feederbox mit einer Hand (wie in der folgenden Abbildung gezeigt), heben Sie sie etwas an und schwenken Sie dann die Feederbox etwas vom Rahmen weg.

Abb. 2.4.b Feederbox etwas aufschwenken

2.5. Drucker und Traktoreinheit zusammenfügen

1. Betrachten Sie die folgenden Teile, sie sind auch in der folgenden Abbildung gezeigt:

- Traktoreinheit: beachten Sie die vier zylindrischen Dorne auf der Oberseite des Rahmens.
  Jeder der Dorne ist so geformt, dass er von einer entsprechenden Aufnahmeöffnung am Drucker aufgenommen werden kann.

- Drucker: an der Unterseite des Druckers befinden sich vier Aufnahmeöffnungen, die zu den Dornen auf der Oberseite des Rahmens der Traktoreinheit passen.

2. Bitten Sie einen oder mehrere Kollegen, Ihnen beim Heben des Druckers zu helfen.

3. Heben Sie den Drucker an und tragen Sie ihn zur Traktoreinheit.

ACHTUNG: Nutzen Sie dabei ausschließlich die „Griffbereiche“ im unteren Bereich des Druckergehäuses (vgl. Abb.2.5.a), um ein Einklemmen der Finger beim späteren Abstellen des Druckers zu vermeiden.

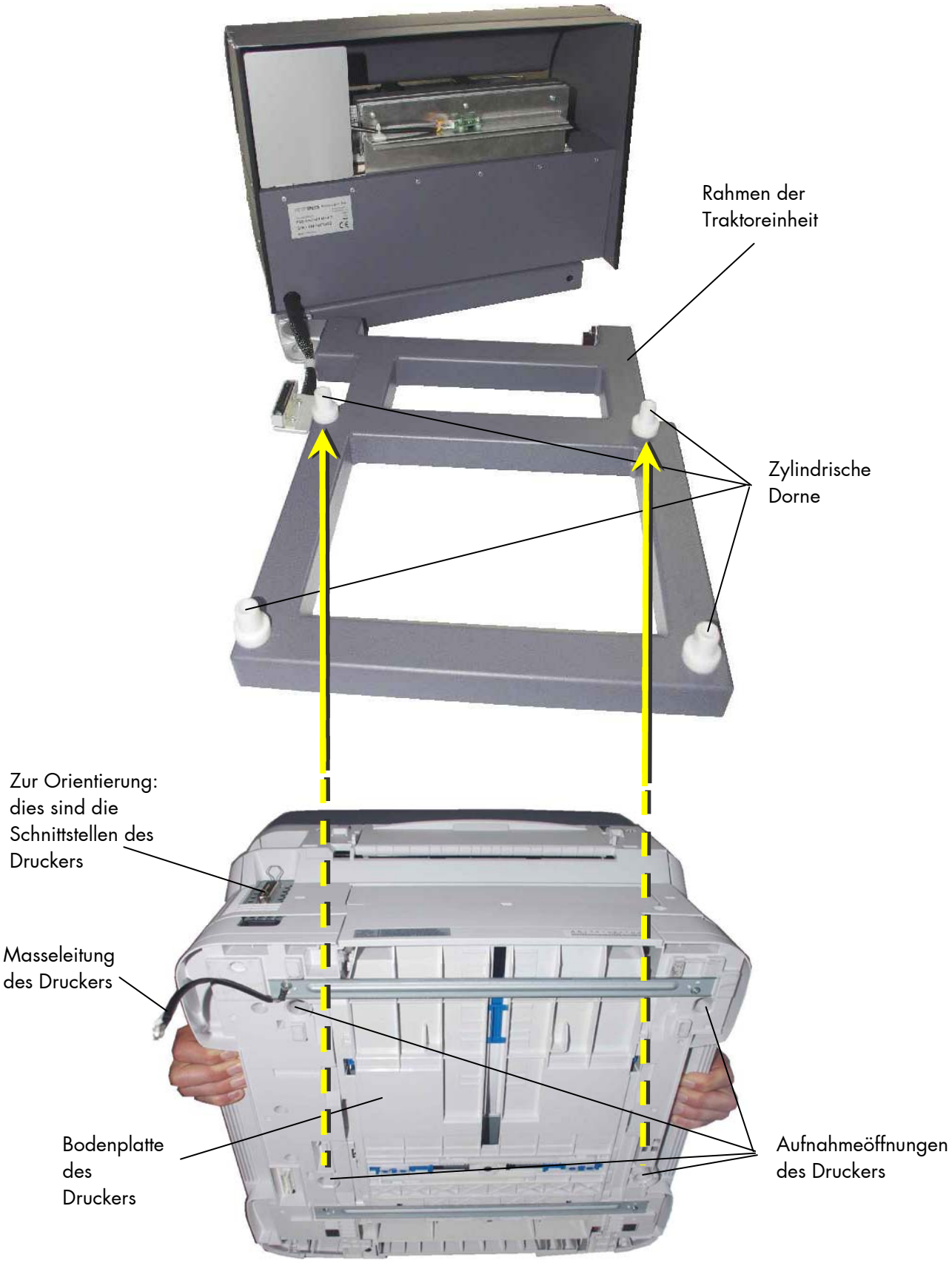

Abb. 2.5.a Drucker anheben und zum Rahmen der Traktoreinheit ausrichten

Die Bodenplatte des Druckers besitzt 4 Aufnahmeöffnungen, um die zylindrischen Dorne der Traktoreinheit aufnehmen zu können.

4. Richten Sie den Drucker mit seinen 4 Aufnahmen **sorgfältig** zu den 4 zylindrischen Dornen der Traktoreinheit aus.

5. Setzen Sie **erst dann** den Drucker ab (die Dorne gleiten dabei in die Aufnahmen und sichern damit die richtige Position des Druckers zur Traktoreinheit).

Überprüfen Sie noch einmal, ob die Kanten von Drucker und Traktoreinheit miteinander fluchten und damit zeigen, daß die Komponenten richtig zusammengefügt wurden.

6. Schließen Sie die Masseleitung des Druckers an den Rahmen der Traktoreinheit an. (Siehe folgende 2 Abbildungen).

Abb. 2.5.b Masseleitung des Drucker

Abb. 2.5.c Masseverbindung zwischen Traktoreinheit und Drucker herstellen

Abb. 2.5.d Gesamtansicht von Drucker und Traktoreinheit

7. Fassen Sie die Feederbox mit einer Hand (wie in der vorigen Abb. gezeigt), heben Sie sie etwas an und schwenken Sie dann die Feederbox langsam zum Drucker, bis sie am Drucker anliegt.

Abb. 2.5.e Feederbox an den Drucker herangeschwenkt

Die Installation des MICROPLEX F26 Drucksystems ist abgeschlossen.

3. Verwendung des F26 Drucksystems

3.1. Übersicht

1. Schalten Sie den Drucker an.
   (Details finden Sie in Abschnitt 3.2).

2. Legen Sie Ihr zu bedruckendes Material in die Traktoreinheit ein.
   (Details finden Sie in Abschnitt 3.3.2).

3. Stellen Sie die Papierzuführungseinheit auf die neue Seitenlänge ein.
   (Siehe Abschnitt 3.3.2.2 Modus und Seitenlänge einstellen)

4. Überprüfen und ändern Sie gegebenenfalls die Einstellungen des Druckertreibers.
   (Details finden Sie in Kapitel 5 Verwendung des Druckertreibers).

5. Senden Sie Ihren Druckjob zum F26 Drucksystem.

3.2. Betrieb des Druckers

Verwenden Sie **die folgenden Verknüpfungen (Links),** um den Inhalt der nachfolgend aufgeführten Abschnitte anzusehen *.
Das Schließen des zugehörigen zusätzlichen Fensters des PDF Readers bringt Sie zurück zu diesem Handbuch.

F26C Drucker: Inhalt des separaten Benutzerhandbuches

F26C Drucker: Hinweise, Achtung und Vorsicht

F26C Drucker und Papier - Überblick

F26C Drucker Erste Schritte

F26C Drucker Fehlerbehebung

* Wenn Sie auf diese Verknüpfungen klicken, gelangen Sie in das separate Handbuch.

Hinweis: Das zweite Papierfach für den Drucker (optionales Zubehör des Druckers) kann nicht mit dem MICROPLEX F26 Drucksystem kombiniert werden. (Die Installation zusammen mit der Traktoreinheit ist nicht möglich).

Zum Druckertreiber für die MICROPLEX F26 Serie gehört die Hilfedatei OPAV_H00.chm (Siehe Abschnitt 5.2). Öffnen Sie die Hilfe-Datei und verwenden Sie das Inhaltsverzeichnis oder den Suchindex, um die Datei nach den gewünschten Informationen zu durchsuchen.

3.3. Betrieb der Traktoreinheit

Das MICROPLEX F26 Drucksystem ist mit einem Traktor für Endlospapier ausgerüstet. Die Traktoreinheit verwendet eine Lichtschranke und eine Taktscheibe für die Synchronisation.

3.3.1. Position und Namen der Komponenten

Abb. 3.3.1.a MICROPLEX F26 Drucksystem: Komponenten der Traktoreinheit

Abb. 3.3.1.b MICROPLEX F26 Drucksystem: Bedienelemente der Traktoreinheit

3.3.2. Handhabung des Verbrauchsmaterials

Durch die Verwendung Ihrer MICROPLEX Traktoreinheit kann der Drucker Endlos/Z-gefaltetes Material mit einer Materialbreite von 12,7cm bis zu 21,6cm (5 bis 8,5 Zoll; jeweils inkl. Randlochungen) verarbeiten. Die max. Druckbreite beträgt 20,3cm (8,0 Zoll).

Einschränkungen:
Wenn Sie z.B. eine Formatlänge von 12 Zoll verwenden, beträgt der Abstand zwischen dem Ende des Ausdrucks und dem Schnitt ca. zwei Formatlängen.
Zur Zeit wird vor allem im Start/Stop – Betrieb vor den Druckjobs eine zusätzliche Formatlänge verbraucht.

3.3.2.1. Einlegen des Endlosmaterials

1. Plazieren Sie den Karton mit dem Endlospapier unterhalb der Traktoreinheit.

Abb. 3.3.2.1.a Endlospapier positionieren

Stellen Sie sicher, dass die erste Seite des Endlospapiers die volle Seitenlänge hat.

2. Entriegeln Sie die beiden Traktoren. Klappen Sie dazu die beiden Hebel (Traktor – Verriegelungen; siehe Abbildung)) jeweils in eine senkrechte Position.

Abb. 3.3.2.1.b Hier gezeigt: Linken Traktor mittels Hebel entriegeln

3. Öffnen Sie beide Traktorabdeckungen (jeweils in die aufrechte Position bringen; siehe folgende Abbildung).

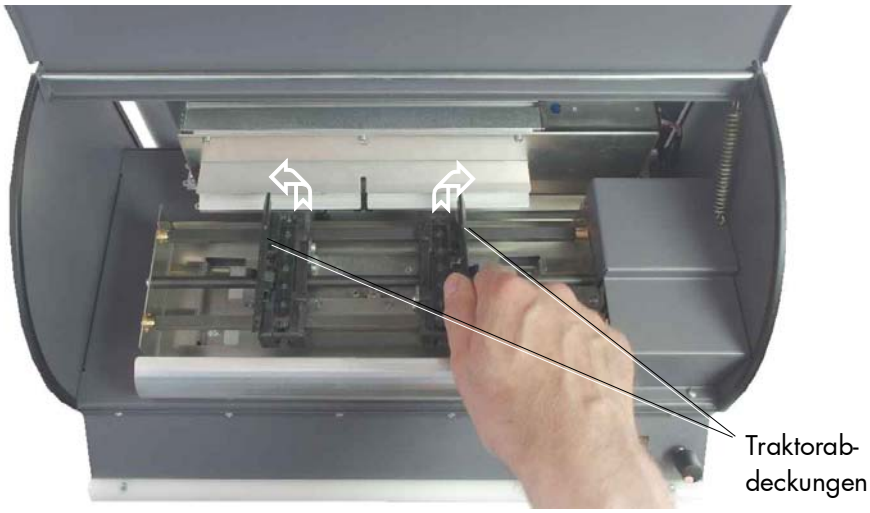

Abb. 3.3.2.1.c Traktorabdeckungen öffnen

4. Stellen Sie den Traktor von Hand grob auf die (neue) Papierbreite Ihres Endlosmaterials ein (siehe Abbildung 3.3.2.1.d).

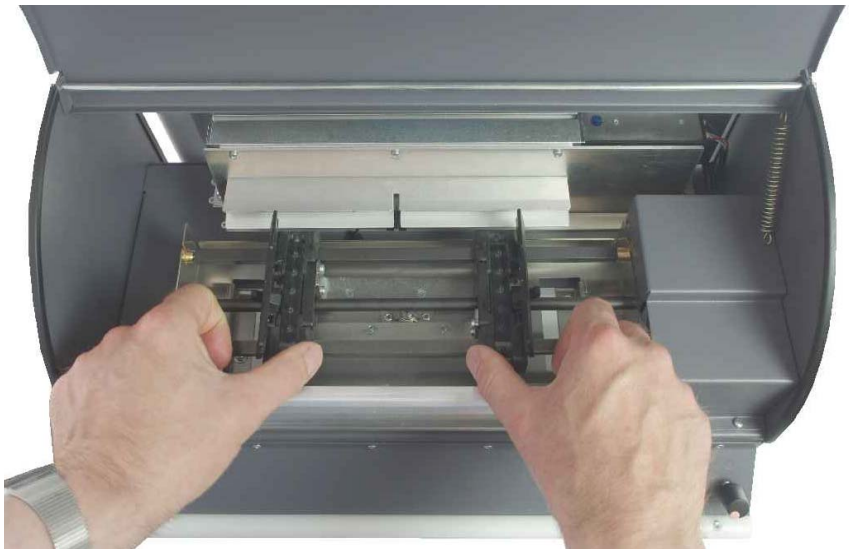

Abb. 3.3.2.1.d Traktor auf die Breite des zu bedruckenden Materials einstellen

5. Legen Sie das Papier in den Traktor ein, wie in den folgenden Abbildungen gezeigt.

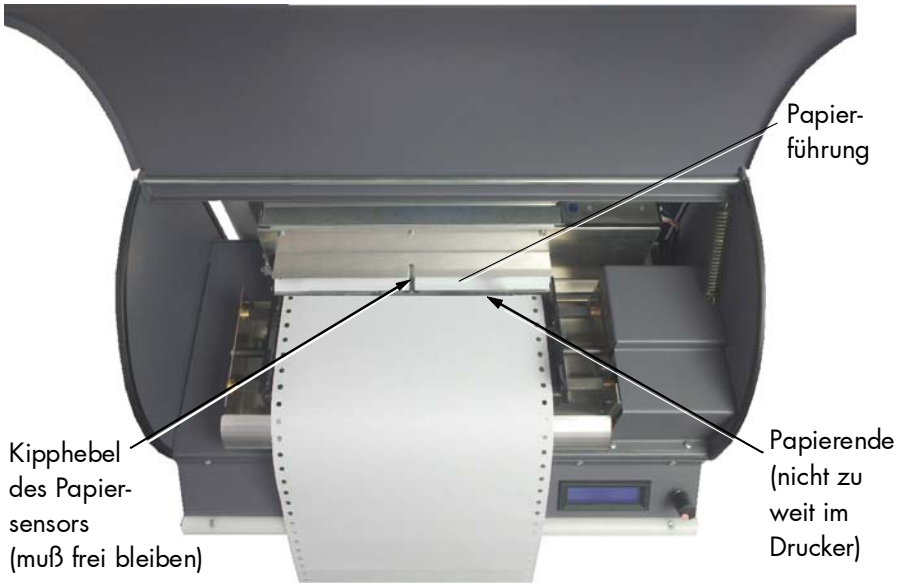

Abb. 3.3.2.1.e Papier einlegen

6. Stellen Sie sicher, dass das Papier nicht zu weit in den Drucker hineinragt:
   Das Papier soll nicht in die Papierführung des Druckers hineinreichen, insbesondere darf es den schwarzen Kipphebel des Papiersensors noch nicht berühren; vgl. obige Abbildung.

7. Positionieren Sie die Papierkanten mit den Randlochungen genau auf den Stachelführungen des Traktors.

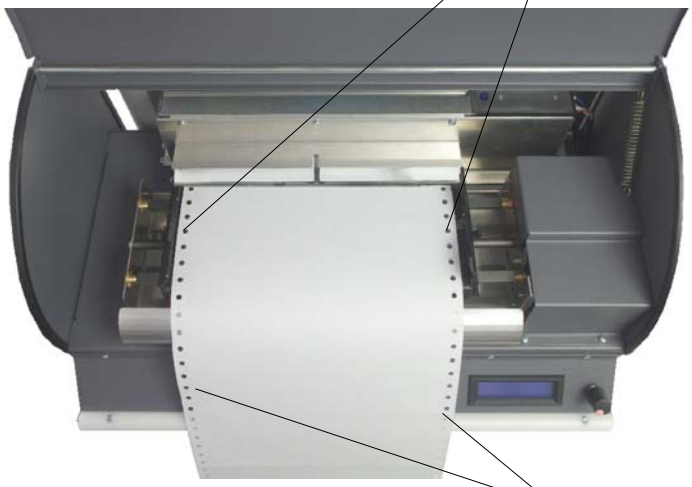

Abb. 3.3.2.1.f Papier auf dem Traktor positionieren

8. Schließen Sie die beiden Traktorabdeckungen der Papierzuführung.

Abb. 3.3.2.1.g Traktorabdeckungen schließen

9. Stellen Sie den Traktor jetzt genauer auf die richtige Papierbreite ein, indem Sie Sie das Papier **vorsichtig** durch Auseinanderziehen der beiden Traktoren etwas spannen.

Abb. 3.3.2.1.h Feinjustierung der Traktorweite

10. Das Papier darf nicht zu lose auf dem Traktor liegen - es darf aber auch nicht zu stramm gezogen werden.

Danach müssen sich die Stacheln des Traktors zentrisch in den Transportlochungen des Endlospapiers befinden.

Um Papierstaus zu vermeiden, darf das Papier weder zu lose noch zu stramm eingelegt werden.

11. Verriegeln Sie jetzt die beiden Traktoren, indem Sie die beiden Traktorverriegelungen (vergleiche Abb. 3.3.2.1.b) herunterklappen.

12. Stellen Sie die Druckereinstellwerte auf die neue Papiergröße ein, falls nötig. (Siehe Abschnitt 3.3.2.2 und Abschnitt 5.4.)

3.3.2.2. Modus und Seitenlänge einstellen

Im Folgenden wird beschrieben, wie die Einstellungen der Traktoreinheit via Display und Einstellknopf geändert werden.

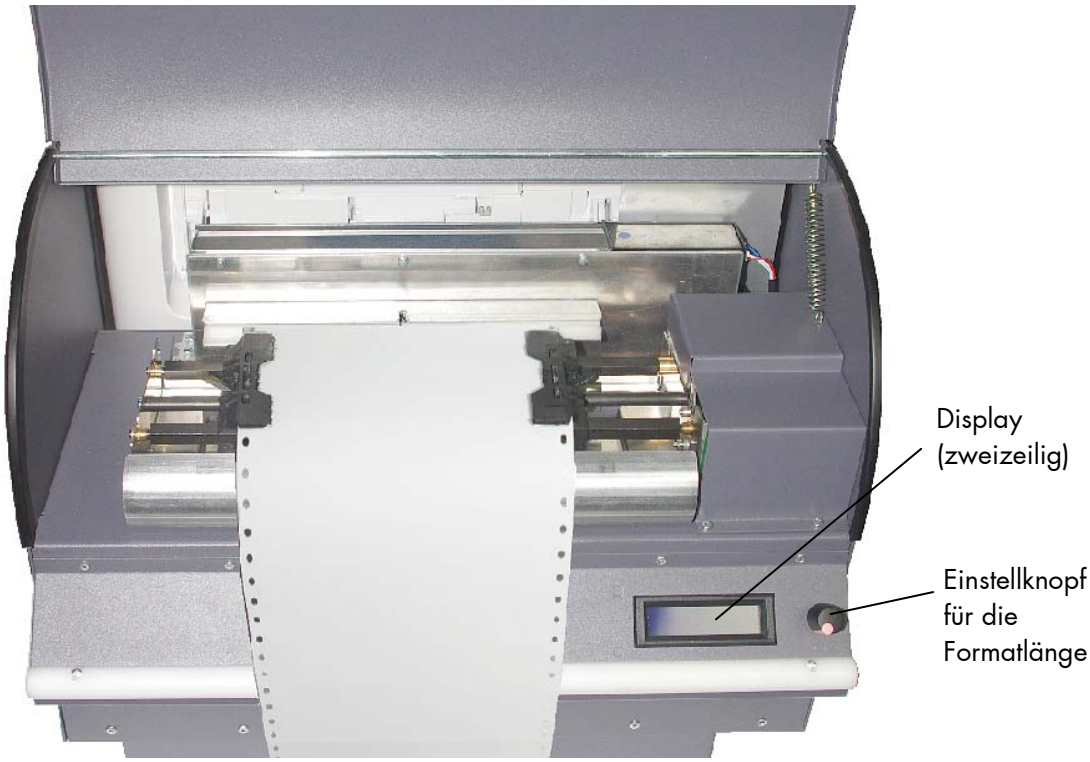

Abb. 3.3.2.2.a F26 Traktoreinheit: Einstellknopf und Display zur Eingabe der Seitenlänge

Schritte zur Einstellung des Modus (MODE) für das F26 Drucksystem:

Der Modus (Mode) definiert, wie der Farbdrucker und die Traktoreinheit interagieren.
Der Modus Fanfold Sync ist Fabrikwert (factory default).

	Panel - Anzeige	Bemerkungen
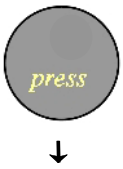	[MICROPLEX] [MODE: C]	Drücken oder drehen Sie den KNOPF, um das Startfenster zu sehen. Das Display wird beleuchtet. [1] In diesem Beispiel ist der Endlosmodus aktiv. **C = Continuous** = **keine Synchronisation** Die Kontrolle von Transport und Schnitt erfolgt ausschließlich durch Befehle. Die Basismaschine (Farbdrucker) verwendet keine Signale von der Traktoreinheit.
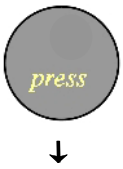	[MICROPLEX] [MENU MODE]	Drücken Sie den KNOPF erneut, um in das Menü zu gelangen. (Danach können Sie durch Drehung des KNOPFes das Menü für den Modus oder die Längeneinstellung wählen).
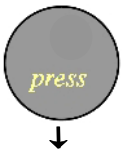	[CHOOSE MODE] [CONTINUOUS *]	Drücken Sie den KNOPF, um das Modus – Menü zu wählen (MENU MODE).
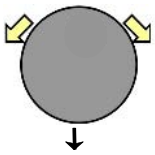	[CHOOSE MODE] [FANFOLD SYNC *]	Drehen Sie den KNOPF nach links oder rechts, bis der gewünschte Modus angezeigt wird: (Der bisherige Einstellwert ist durch ein Sternchen markiert).
		Drücken Sie den KNOPF[1], um den synchronisierten Endlosmodus zu wählen (FANFOLD SYNC). (Der Modus wird als Einschaltwert gespeichert). **F = Fanfold Sync** = Die Traktoreinheit sendet **Synchronisation**ssignale zur Basismaschine (Auswertung der Taktscheibensignale).

[1] **Wenn Sie länger als 8 Sekunden warten** (Beleuchtung des Displays endet), wird kein neuer Wert gespeichert (**Abbruch ohne Änderungen**). Diese Zeitgrenze gilt für jeden Schritt der Prozedur.

Schritte zur Einstellung der Seitenlänge (SET LENGTH):

Nachdem Sie neues zu bedruckendes Material (z.B. z-gefaltetes Papier) eingelegt haben, muss die Seitenlänge mit dieser Bedienfeldfunktion auf die neue Papiergröße eingestellt werden. Der Standardwert für die Seitenlänge ist 12 Zoll (Fabrikeinstellung).

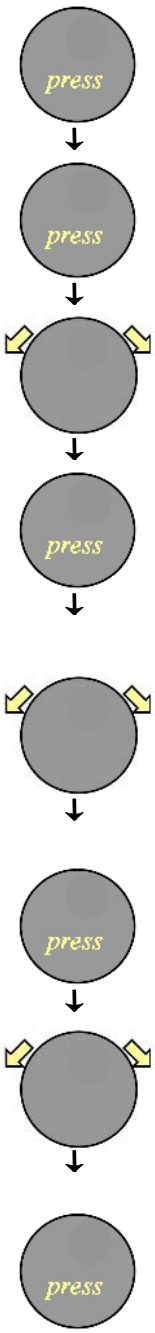

Panel - Anzeige	Bemerkungen
[MICROPLEX] [MODE: F 12.00 INCH]	Drücken oder drehen Sie den KNOPF, um das Startfenster zu sehen. Das Display wird beleuchtet. [1]
[MICROPLEX] [MENU MODE]	Drücken Sie den KNOPF erneut, um in das Menü zu gelangen.
• • •	Drehen Sie den KNOPF nach links oder rechts, bis das gewünschte Menü angezeigt wird:
[MICROPLEX] [MENU LENGTH]	
[SET LENGTH] [12.00 INCH]	Drücken Sie den KNOPF, um die **Seitenlänge einzustellen (SET LENGTH)**.
• • •	Die Maßeinheit ist Zoll (Inch). Durch Drehung des KNOPFes nach links oder rechts ändern Sie den **ganzzahligen** Anteil des Einstellwerts (in diesem Beispiel: 12). Eingestellt werden kann die Seitenlänge auf bis zu 255 Zoll (Besonderheit: 0 = Endlos).
[SET LENGTH] [8.00 INCH]	Durch Drücken des KNOPFes[1] wechseln Sie zur Einstellung der Nachkommastellen der Seitenlänge.
[SET LENGTH] [8.00 INCH]	Die Drehung des KNOPFes nach links oder rechts ändert den Wert der **Nachkommastellen** in 1/24 Zoll - Schritten.
• • •	
[SET LENGTH] [8.33 INCH]	Drücken Sie den KNOPF[1] noch einmal, um diesen neuen Wert zu speichern. In diesem Beispiel wird die Seitenlänge in 8.33 Zoll geändert (als Einschaltwert gespeichert).

[1] **Wenn Sie länger als 8 Sekunden warten** (Beleuchtung des Displays endet), wird kein neuer Wert gespeichert (**Abbruch ohne Änderungen**). Diese Zeitgrenze gilt für jeden Schritt der Prozedur.

4. Konfiguration des Druckservers (Print Server)

Wenn der Druckserver unter Verwendung von TCP/IP mit dem Netzwerk verbunden wird, können seine Einstellungen und die Drucker-Menüeinstellungen mit einem **Webbrowser** konfiguriert werden.

HINWEIS
Die in diesem Handbuch verwendeten Netzwerkadressen werden nur als Beispiel genannt. Die bei Ihrer Installation zu verwendenden Netzwerk-adressen müssen innerhalb des zulässigen Adressbereichs sein und die richtige Netzmaske für Ihr Netzwerksegment (Subnet Mask) haben.
Um die mit dem Webbrowser eingegebenen Konfigurationsänderungen zu übernehmen, werden Sie zur Eingabe von Benutzername (username) und Passwort aufgefordert:
Benutzername = root
Voreingestelltes Passwort = die letzen sechs Zeichen der MAC Adresse.
Beachte: beim Passwort ist die Groß- Kleinschreibung zu beachten, verwenden Sie Großbuchstaben.

4.1. Netzwerkübersicht drucken (Network Summary Printout)

Der Ausdruck der Netzwerkübersicht des Druckservers zeigt die MAC Adresse des Druckers (Ethernet - Adresse).

1. Schalten Sie den Drucker ein.
2. Drücken Sie den Testknopf des Druckservers für mehr als drei Sekunden, dann lassen Sie ihn wieder los.

Die MAC - Adresse (Ethernet - Adresse) des Druckers erscheint auf der ersten Seite unter Allgemeine Informationen (**General Information**).

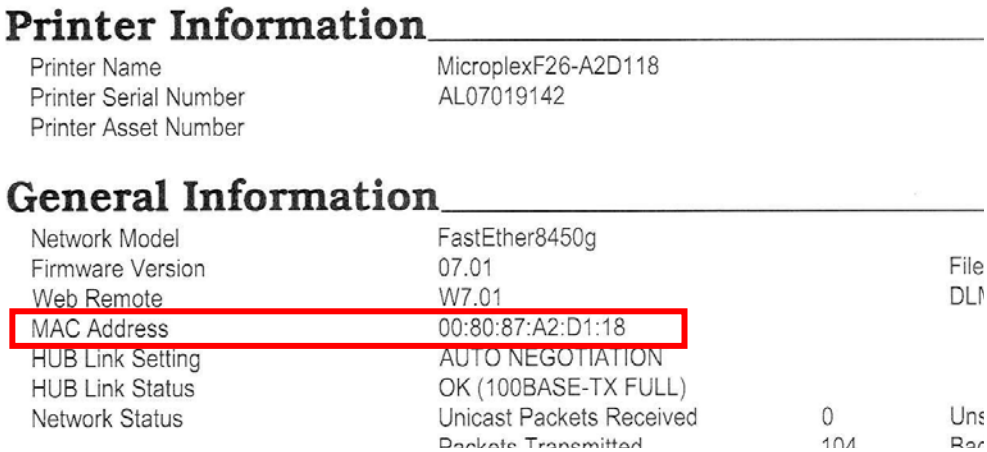

Printer Information

Printer Name	MicroplexF26-A2D118
Printer Serial Number	AL07019142
Printer Asset Number	

General Information

Network Model	FastEther8450g		
Firmware Version	07.01		File
Web Remote	W7.01		DLI
MAC Address	00:80:87:A2:D1:18		
HUB Link Setting	AUTO NEGOTIATION		
HUB Link Status	OK (100BASE-TX FULL)		
Network Status	Unicast Packets Received	0	Uns
	Packets Transmitted	104	Bac

Abb. 4.1.a Ausdruck der Netzwerkübersicht

Die ersten sechs Zeichen der MAC Adresse sind gleich für alle F26 Druckserver.
Die letzen sechs Zeichen der MAC Adresse sind unterschiedlich für jeden F26, sie sind erforderlich für die Installation des Druckservers.
Die Statusergebnisse der Hubverbindung werden auch ausgedruckt (normal = “OK”).

4.2. WebBrowser starten

HINWEIS
Die folgenden Abbildungen zeigen einen Microsoft Internet Explorer.

1. Halten Sie einen Ausdruck der Netzwerkübersicht bereit (vergleiche vorherigen Abschnitt).

   > Die MAC Adresse finden Sie unter der Überschrift “General Information” (Allgemeine Informationen).
   Sie werden die letzten sechs Zeichen der MAC Adresse (ohne die Satzzeichen) als Passwort verwenden, wenn Sie sich zum ersten Mal einloggen.
   > Die IP Adresse, Netzmaske (Subnet Mask) und voreingestellter Gateway sind unter “TCP/IP Configuration” aufgelistet

2. Starten Sie den Webbrowser.

3. Geben Sie die IP Adresse des Druckservers ein.

4. Drücken Sie die ENTER - Taste.

Das Drucker-Statusfenster erscheint.

Beachte
Sie können den Webbrowser auch aus dem AdminManager-Dienstprogramm heraus starten. Um diesen Weg zu wählen, markieren Sie den entsprechen Druckserver, dann klicken Sie auf **Setup > Setup by HTTP:**

5. Um die einwandfreie Funktion zu gewährleisten, ändern Sie die Einstellungen Ihres Browsers (Cache) so, das bei jeder Sitzung immer die aktuelle Version angezeigt wird. Die Einstellung erfolgt z.B. beim Internet Explorer etwa wie folgt:

   (a) Wählen Sie im Menü Extras den Unterpunkt **Internetoptionen**.
   (b) Klicken Sie auf dem "Allgemein" -Karteireiter unter **Browserverlauf** auf **Einstellungen...**.
   Das Fenster „Temporäre Internetdateien und Verlauf" wird geöffnet.
   (c) Unter **Neuere Versionen der gespeicherten Seiten suchen** wählen Sie **Bei jedem Zugriff auf die Webseite**.
   (d) Klicken Sie **OK**.

Hinweis
Wenn Sie die Fenstergröße des Browsers unmittelbar nach Änderung der Konfiguration ändern, können Sicherheitsinformationen erscheinen.

6. Klicken Sie **OK**.

7. Klicken Sie auf **Administrator Login**.

8. Das Verbindungsfenster (**Verbindung herstellen mit)** wird angezeigt.

9. Geben Sie "**root**" für den **Benutzernamen** und Ihr Passwort (in Zeile **Kennwort)** ein — Voreinstellung/default für das Passwort sind die letzen sechs Zeichen der MAC Adresse (Groß-Kleinschreibung muß beachtet werden, verwenden Sie Großbuchstaben).

Abb. 4.2.a Verbindungsfenster

10. Klicken Sie **OK**.

11. Klicken Sie weiter (**Skip)** um zur Hauptmenüseite zu gelangen.

4.3. Hauptmenüseite

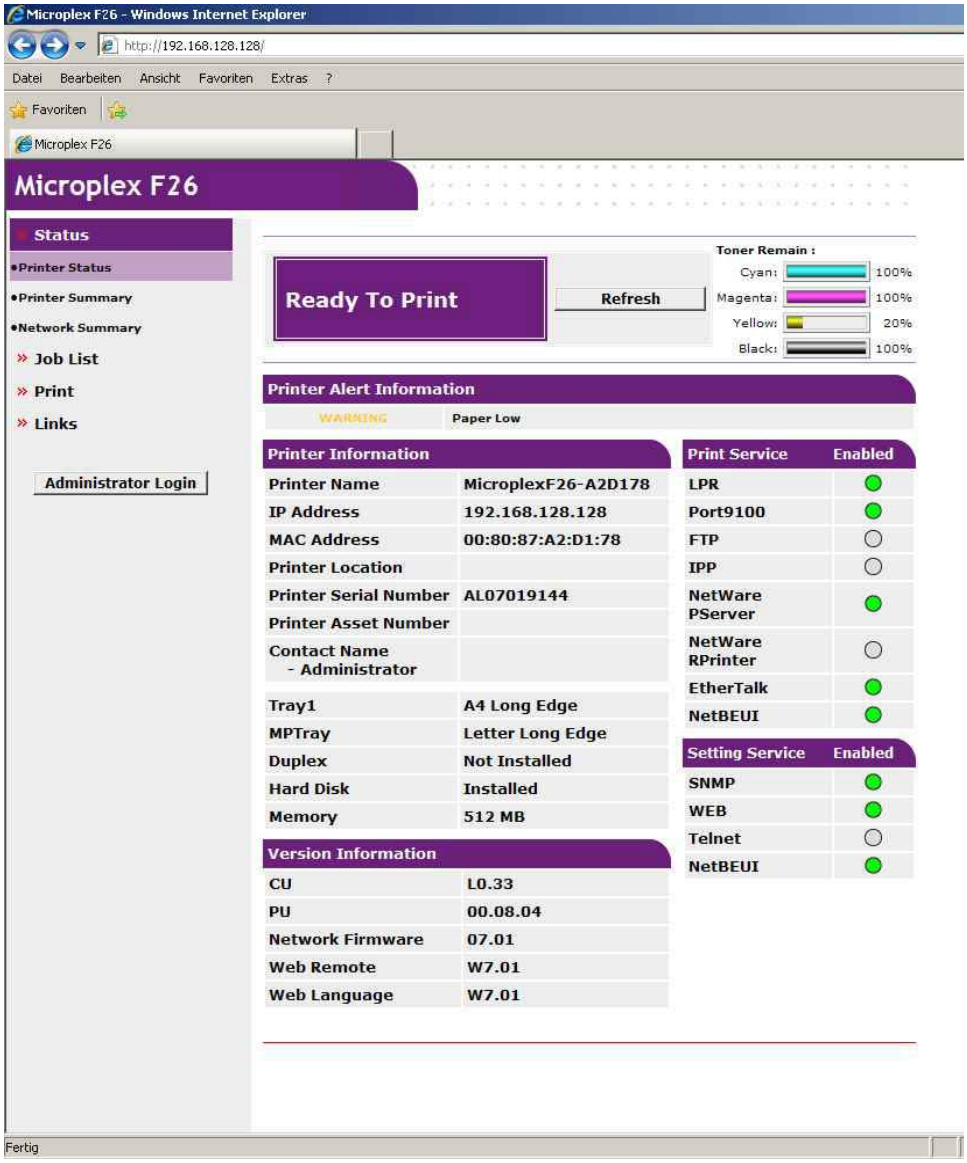

Abb. 4.3.a Hauptmenüseite

1. Klicken Sie in der linken Spalte auf die Kategorie, in der Sie Änderungen vornehmen möchten.

2. Wenn Sie damit fertig sind, klicken Sie auf **Submit,** um die Änderungen zum Druckserver (print server) zu senden.

4.4. Beispiel: Passwort ändern

HINWEIS
Das voreingestellte (factory default) Passwort sind die letzten sechs Zeichen der MAC Adresse, ohne jegliche Satzzeichen.
Beispiel: für die MAC (Ethernet) – Adresse 00:80:87:A4:55:79 wäre das Passwort A45579.

1. Öffnen Sie den Browser und geben die IP Adresse des Druckservers ein, dann loggen Sie sich mit Ihrem aktuellen Passwort ein.

2. Klicken Sie auf **Security > Password Configuration**.

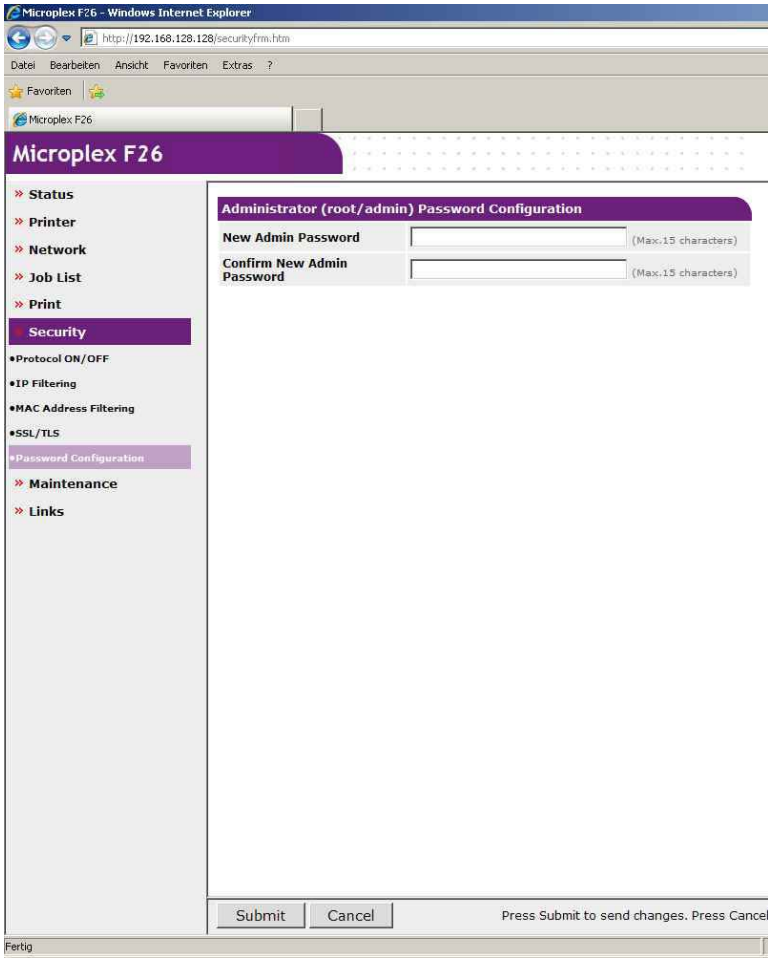

Abb. 4.4.a Passwort – Konfigurationsfenster

3. Unter **Administrator (root/admin) Password Configuration**, geben Sie das neue Passwort ein, danach wiederholen Sie die Eingabe unter **Confirm New Admin Password.**

4. Klicken Sie **Submit,** um die Änderungen zu speichern oder **Cancel,** um abzubrechen.

5. Verwendung des Druckertreibers

Installieren Sie den MICROPLEX F26 Druckertreiber.

5.1. Installation des Druckertreibers

1. Schließen Sie den Drucker z.B. mittels Ethernet oder USB an Ihren PC an.
2. Schalten Sie das MICROPLEX F26 Drucksystem an.
3. Windows sollte den Drucker als 'F26' erkennen.
4. Der Windows Hardwareassistent sollte erscheinen.
5. Wählen Sie die Optionsschaltfläche für die Installation des Treibers von einer spezifischen Quelle und wechseln Sie zum Treiberverzeichnis der MICROPLEX CD
   (Beispiel: H:\Drivers\Win2000-XP-Vista-7, wenn Sie für H den von Ihrem CD-Laufwerk verwendeten Buchstaben einsetzen).
6. Wählen Sie das Verzeichnis F26 und wählen Sie dann das Unterverzeichnis, welches zu Ihrem Betriebssystem passt (32 oder 64 Bit).
7. Wählen Sie die Datei mit der Erweiterung INF.
8. Folgen Sie den Anweisungen.

5.2. Hilfedatei

Zum Druckertreiber für die MICROPLEX F26 Serie gehört die Hilfedatei OPAV_H00.chm. Öffnen Sie die Hilfe-Datei und verwenden Sie das Inhaltsverzeichnis oder den Suchindex, um die Datei nach den gewünschten Informationen zu durchsuchen.

5.3. Zugang zu den Treiberbildschirmen

Der Zugang zu den Treiberbildschirmen ist abhängig von Ihrem Computer und dessen Betriebssystem.
Hinweis: In diesem Handbuch werden Beispiel-Bildschirmabzüge vom Treiber verwendet, diese können sich von denen auf Ihrem Gerät unterscheiden.

1. Zugang zum Druckertreiber direkt vom Windows "Drucker" – Ordner ("Drucker und Faxgeräte" - Ordner in Windows XP).

   Wenn Sie diese Methode wählen, werden alle Änderungen zu den neuen Voreinstellungen des Treibers (Defaultwerte). Dies bedeutet, dass sie für alle Ihre Anwendungen aktiv bleiben bis sie gezielt wieder aus dem Anwendungs-Druckdialog heraus geändert werden.

2. Zugang zum Druckertreiber aus Ihrem Anwendungs-Druckdialog heraus.

   Wenn Sie diese Methode wählen, werden alle Ihre Änderungen üblicherweise nur so lange erhalten bleiben, wie diese Anwendung läuft und Sie keine weiteren Änderungen vornehmen. In den meisten Fällen werden die Standardwerte (Defaultwerte) des Treibers wieder aktiviert, sobald Sie Ihre Anwendung beenden.

Hinweis: Einstellungen, die vom Bedienfeld des Druckers aus vorgenommen werden, sind die ***Standardwerte des Druckers*** *(Defaultwerte). Sie bestimmen, wie sich Ihr Drucker verhält, solange Sie nichts anderes vom Computer aus vorgeben.*

Hinweis: Die ***Standardwerte des Treibers*** *haben Vorrang vor den Standardwerten des Druckers.*
Anwendungs-Druckeinstellungen *habenVorrang sowohl vor den Standardwerten des Druckers als auch vor denen des Treibers.*

5.4. Treibereinstellungen für Endlosdruck und Schneiden

Bevor Sie eine Druckdatei zum Drucker senden, stellen Sie sicher, dass die Treibereinstellungen korrekt sind:

Drucker (Printer):	F26C
Mediengröße (Media Size):	Super Long Paper
Quelle (Source):	Multi Purpose Tray
Papiergewicht (Weight):	Printer Setting
Maßeinheit (Unit):	inch (alternativ: mm)
Breite/Länge/Fußzeilenrand: (Width/Length/Footer Margin)	7.250 / 10.370 / 0.130 *Dieses Bsp. zeigt Einstellwerte für ein Papierformat 7,25 x10,5 Zoll (Executive),wählen Sie die Werte passend zu Ihrer Papiergröße.*
Start Position:	1.750 inch *(entspricht ca. 44,45 mm)*
Schnittposition (Cut Position):	0.791 inch *(entspricht ca. 20,09 mm)*
Einstellmodus (Adjust Mode):	Adjustable

Auf den nächsten Seiten finden Sie Beispiel-Bildschirmabzüge.

1. Wenn Sie Ihr Dokument aus einem Windows-Anwendungsprogramm heraus drucken, erscheint ein Druckdialogfeld.

Dieses Dialogfeld zeigt üblicherweise den Namen des Druckers, auf dem Sie Ihr Dokument drucken werden.

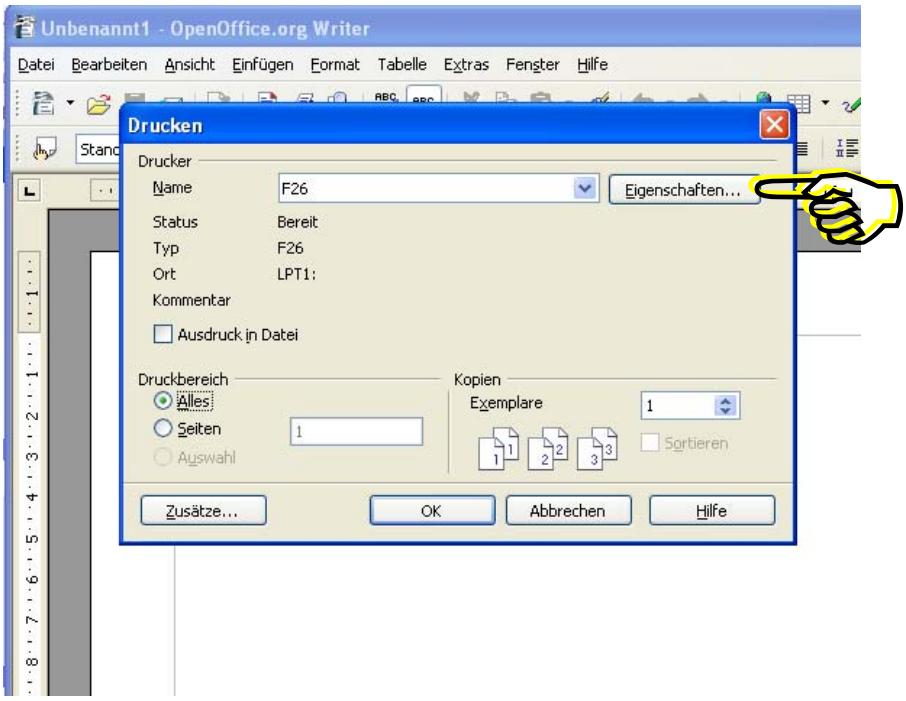

Abb. 5.4.a Druckdialogfeld

2. Klicken Sie auf die Eigenschaften – Schaltfläche Ihres Anwendungsdruckdialogs.

Das Treiberfenster öffnet sich, es erlaubt Ihnen die Festlegung der gewünschten Druckparameter für dieses Dokument:

3. Stellen Sie die Mediengröße auf „Super Long Paper".

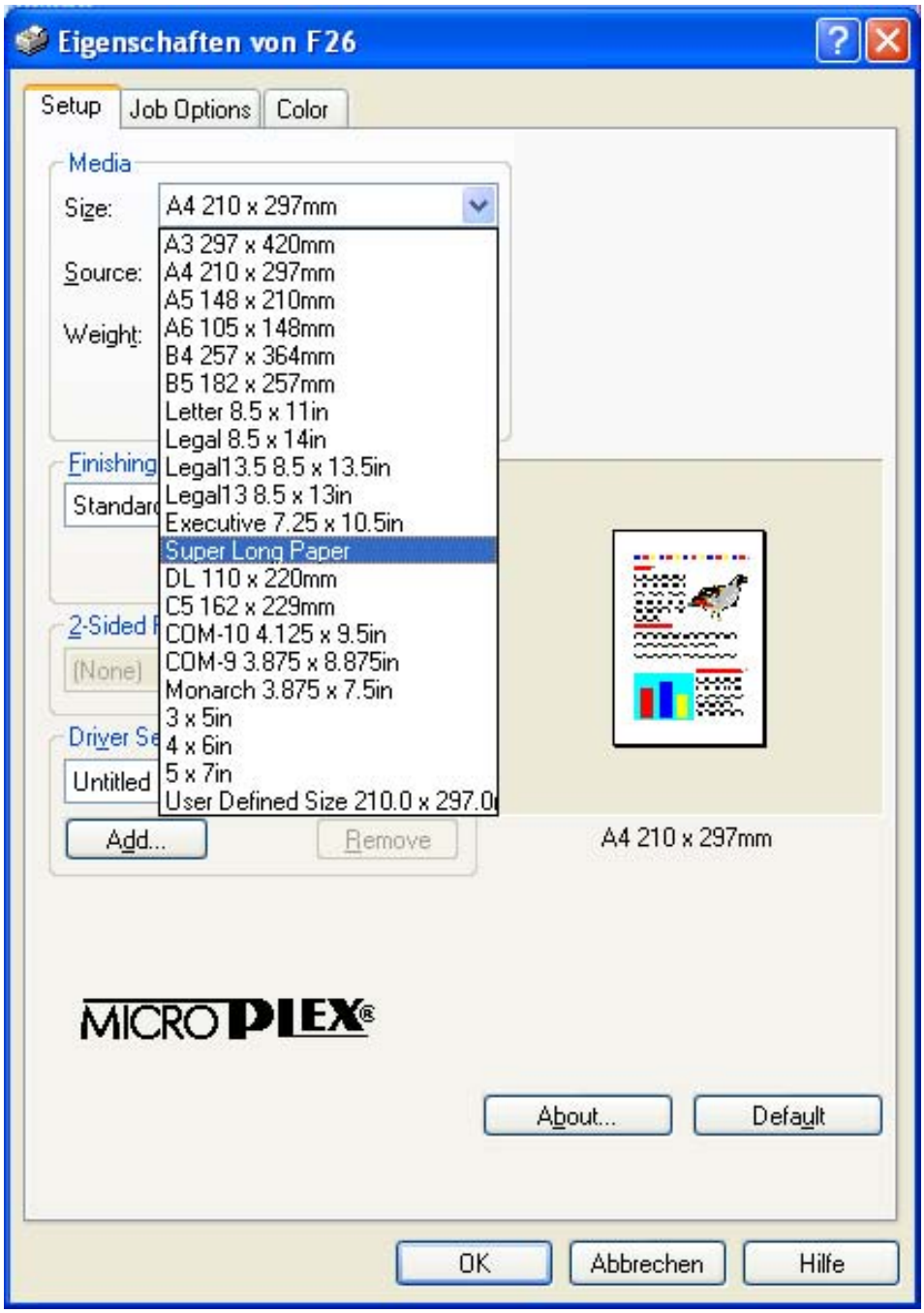

Abb. 5.4.b Setup – Registerkarte des Druckertreibers

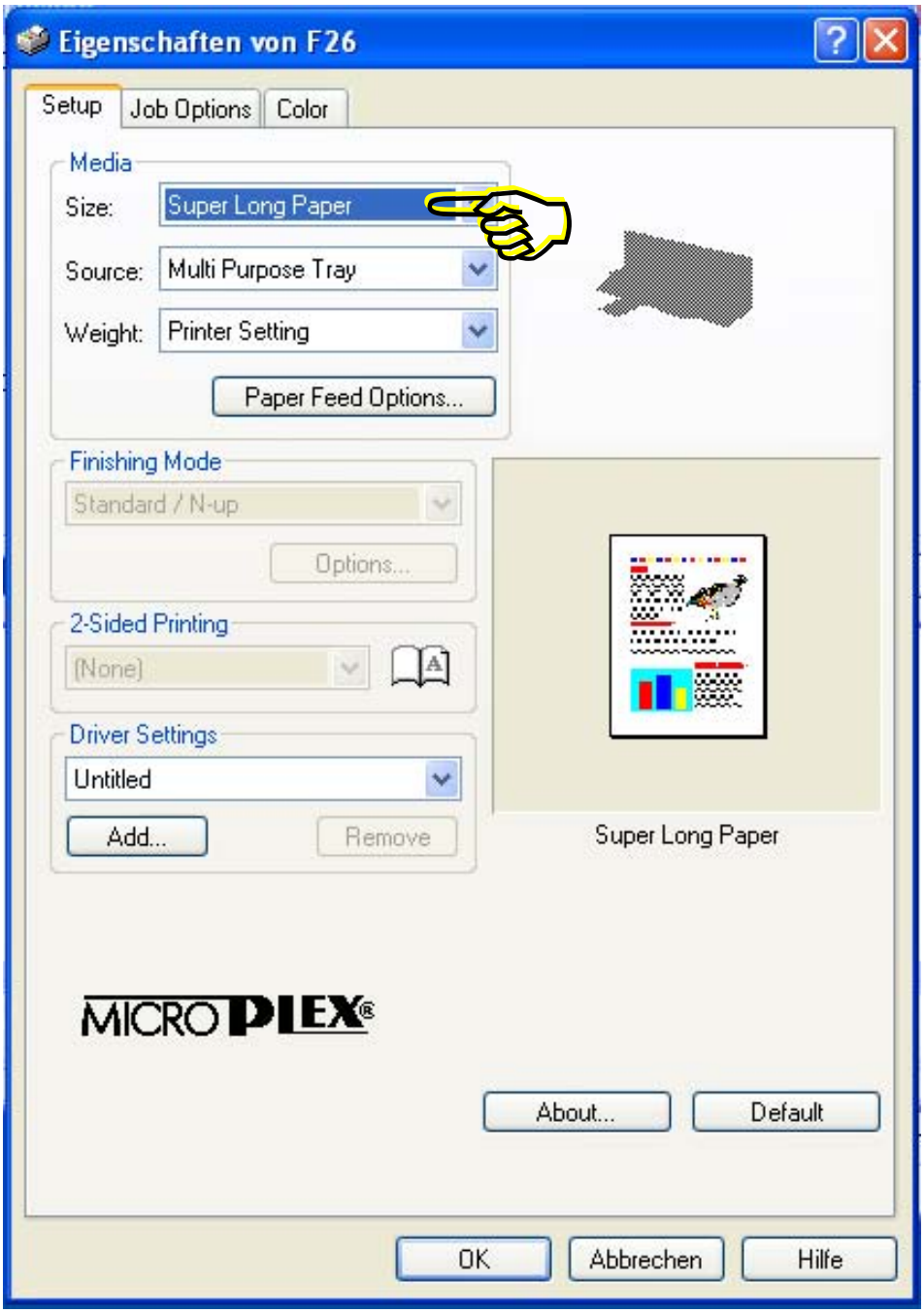

Abb. 5.4.c Setup – Registerkarte (Mediengröße auf Super Long Paper eingestellt)

4. Öffnen Sie das "Super Long Paper" – Treiberfenster.
   Klicken Sie auf den zugehörigen Teil des Grafikfensters, um das Fenster zu öffnen (vgl. den blau gefärbten Bereich in der obigen Abbildung).

Unter anderem bietet dieses Fenster die Möglichkeit, die Parameter für das **Schneiden einzustellen**:

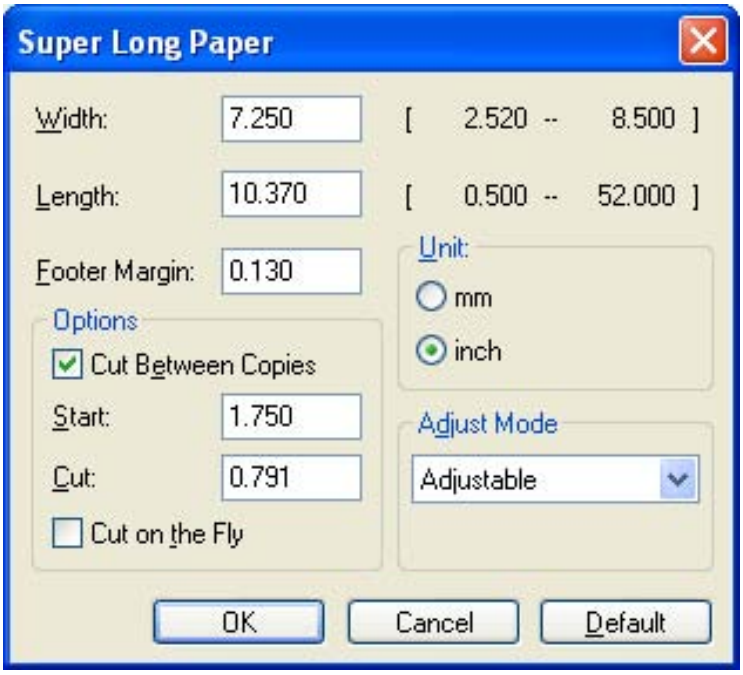

Abb. 5.4.d "Super Long Paper" – Konfigurationsfenster des Druckertreibers

Der **Footer Margin** (Fußzeilenrand) ist freigehaltener Platz, der zum Synchronisieren verwendet wird. Er **sollte 0.1 Zoll (**ca. **2,6 mm) nicht unterschreiten**.

Die Summe aus **Length + Footer Margin ergibt** die **tatsächliche Formatlänge.** (In diesem Beispiel beträgt die Formatlänge des Endlospapiers 10,5 Zoll).

5. **Justieren Sie die Schnittposition (Cut)**.
   Durch Änderung des Start-Wertes und des Cut-Wertes können Toleranzen beim Drucker und bei der Traktoreinheit ausgeglichen werden. Die in Abbildung 5.4.d gezeigten Einstellwerte (z.B. Cut: 0,791 Zoll) sind nur Beispielwerte; ändern Sie die Einstellung schrittweise, bis die gewünschte Schnittposition erreicht wird.

6. Bestätigen Sie Ihre Eingaben mit OK.

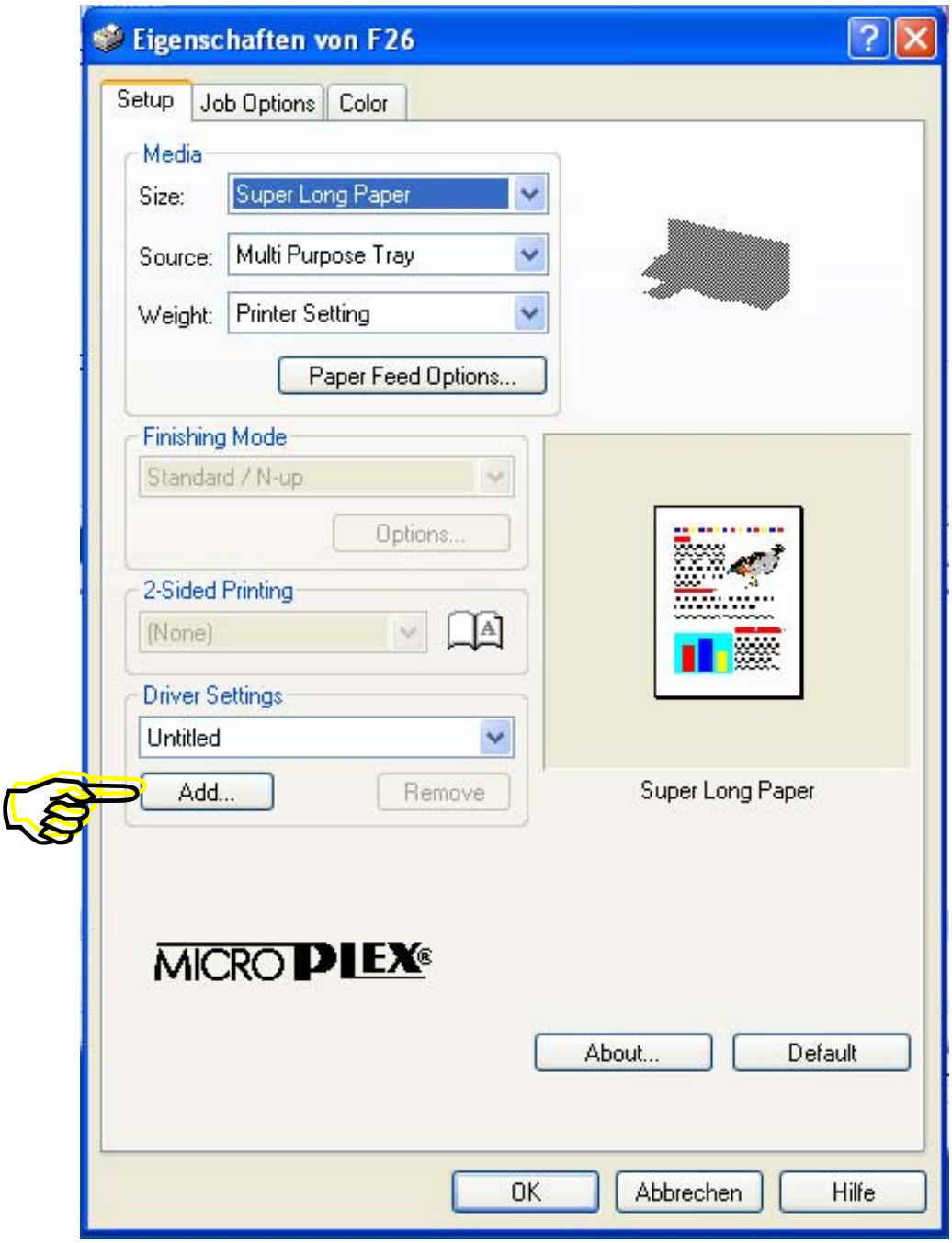

Abb. 5.4.e Setup – Registerkarte

7. Mit Hilfe des Add - Buttons können Sie Ihre Einstellungen (Driver Settings) speichern:

8. Geben Sie einen Namen für die Speicherung Ihrer Einstellungen (Konfiguration) ein:

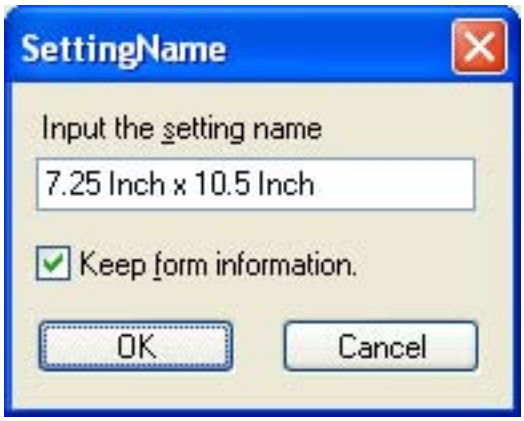

Abb. 5.4.f „SettingName" – Fenster: Namen für die Konfiguration eingeben

9. So können Sie Ihre **Konfigurationen speichern** und danach wieder (über den Namen) **aufrufen**:

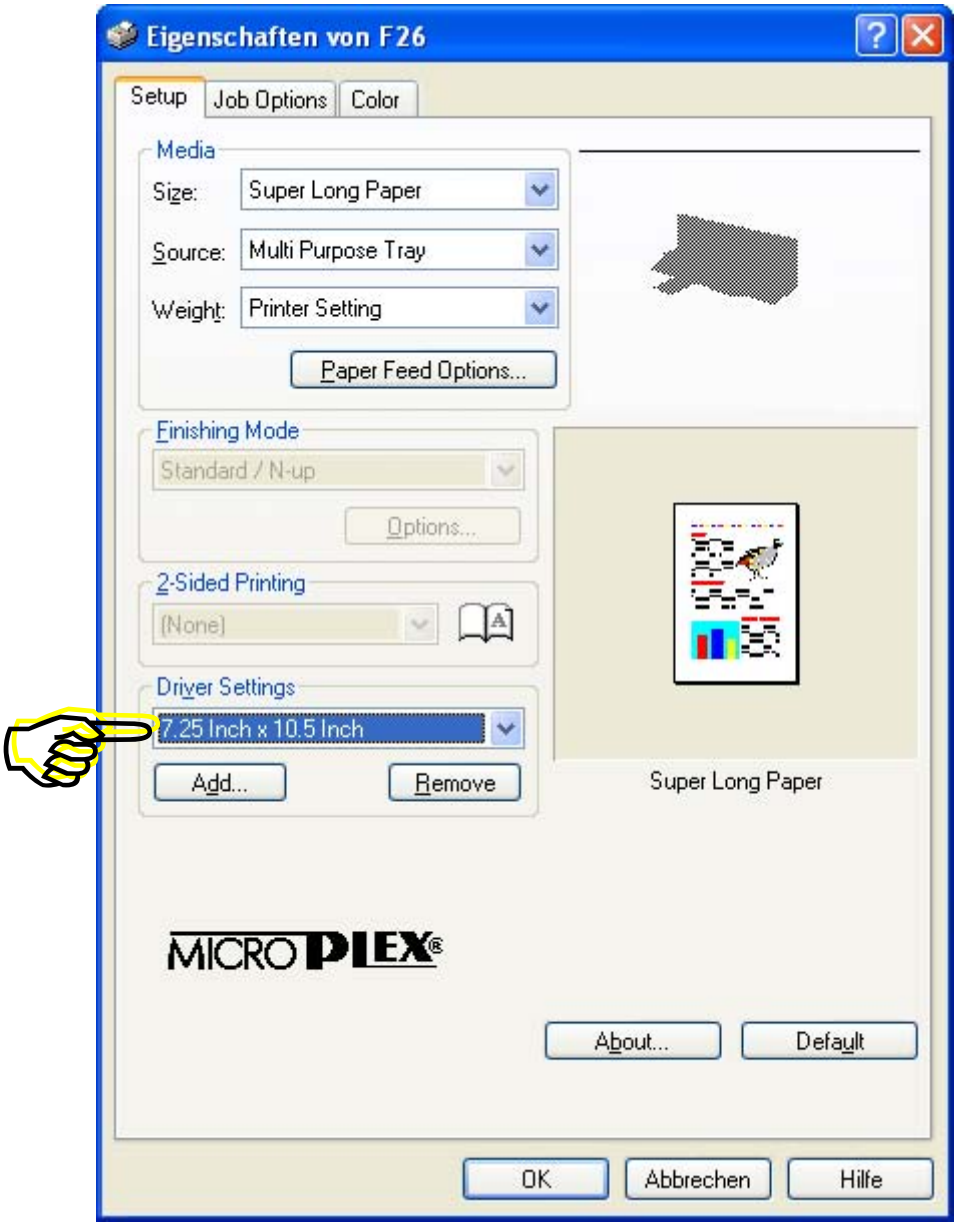

Abb. 5.4.g Gespeicherte Konfiguration auswählen

10. Klicken Sie auf die Registerkarte “Job Options”. (Vergleiche oberer Bereich in der Abbildung 5.4.g.)

Das folgende Fenster ermöglicht Ihnen die **Festlegung der Joboptionen**:

Abb. 5.4.h Registerkarte “Job Options” des Druckertreibers

11. Bestätigen Sie Ihre Eingaben mit OK.

6. Papierende

6.1. Einzelblatt (Cutsheet)

Um an die Standard-Kassette (Zufuhrfach 1) des Druckers zu gelangen, muss zunächst die Feederbox der Traktoreinheit weggeschwenkt werden:

1. Fassen Sie die Feederbox mit einer Hand, heben Sie sie etwas an und schwenken Sie dann die Feederbox langsam vom Drucker weg.

Abb. 6.1.a Feederbox vom Drucker weg schwenken

2. Schwenken Sie die Feederbox bis zum Endanschlag:

Abb. 6.1.b Feederbox ganz zur Seite geschwenkt

3. Ziehen Sie die Kassette (Zufuhrfach 1) heraus.

Abb. 6.1.c Kassette herausziehen

Neues Papier einlegen:

Hinweis: Weitere Informationen zum Einlegen von Papier in die Kassette finden Sie im Benutzerhandbuch des Druckers.

F26C Drucker Zufuhrfach und Ausgabefach - Beispiele

4. Schieben Sie die Kassette (Zufuhrfach 1) vorsichtig wieder in den Drucker.

5. Fassen Sie die Feederbox mit einer Hand, heben Sie sie etwas an und schwenken Sie dann die Feederbox langsam zum Drucker, bis sie am Drucker anliegt.

Abb. 6.1.d Feederbox an den Drucker herangeschwenkt

6.2. Endlos (Fanfold)

Wenn der Papiervorrat des Gerätes erschöpft ist, wird auf dem Display des Druckers eine Meldung angezeigt.

Beispiel für eine Fehlermeldung :

[CHECK PAPER, PRINT INTERRUPTED]

Bitte beachten: Alle folgenden Schritte müssen bei Papierende ausgeführt werden. Das Öffnen des Druckers ist notwendig, um ein Zurücksetzen des Druckers in den „Bereit" – Status auszulösen.

1. Drücken Sie die Entriegelungstaste der oberen Abdeckung des Druckers.

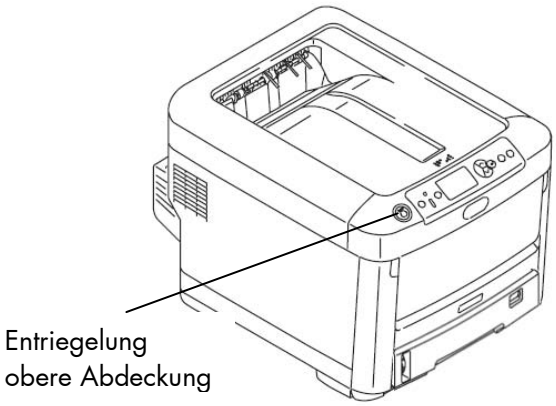

Abb. 6.2.a Obere Abdeckung des Druckers entriegeln

2. Öffnen Sie die obere Abdeckung des Druckers.

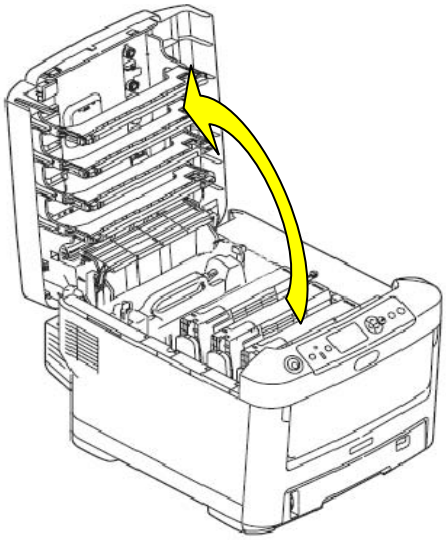

Abb. 6.2.b Obere Abdeckung des Druckers öffnen

3. Drücken Sie die obere Abdeckung fest herunter, um sie vollständig zu schließen.

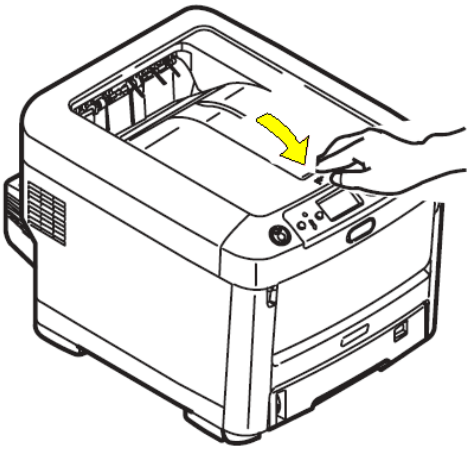

Abb. 6.2.c Obere Abdeckung des Druckers schließen

Neues Papier einlegen:

4. Öffnen Sie die Haube der Traktoreinheit.

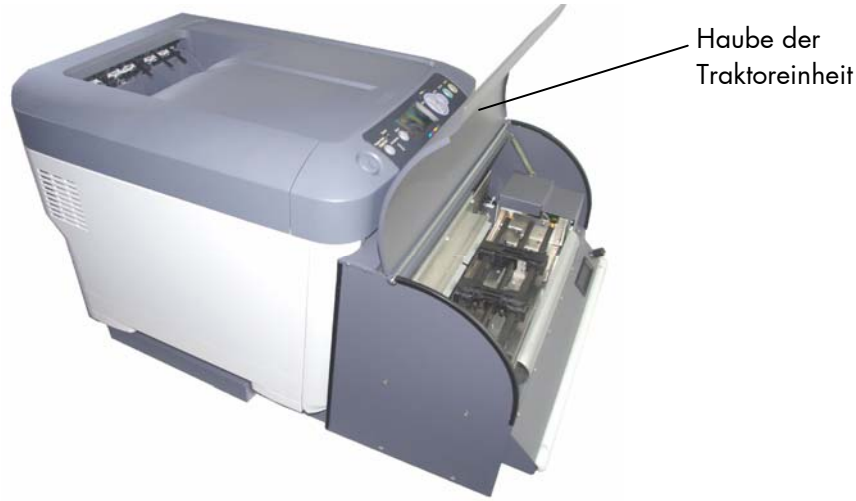

Abb. 6.2.d Haube der Traktoreinheit öffnen

5. Legen Sie ihr neues Papier in den Traktor der Traktoreinheit ein.

   Details finden Sie in Abschnitt 3.3.2 Handhabung des Verbrauchsmaterials.

Stellen Sie sicher, dass die erste Seite des Endlospapiers die komplette Formatlänge hat.

Der Drucker besitzt eine automatische Stausicherung, um einem Informationsverlust vorzubeugen. Siehe Abschnitt 7.1 Wiederholung des Drucks nach einem Fehler.

7. Beseitigung von Papierstaus

Wenn ein Papierstau auftritt, wird eine Meldung auf dem Display des Druckers angezeigt.

Beispiele für Fehlermeldungen :

[CHECK PAPER, PRINT INTERRUPTED]
[OPEN COVER, PAPER JAM]

Sie können die Hilfetaste (Help) drücken, um eine Anleitung zur Behebung des Papierstaus innerhalb der Drucker-Engine angezeigt zu bekommen.

Arbeitsschritte an der Traktoreinheit:

1. Öffnen Sie die Haube der Traktoreinheit.

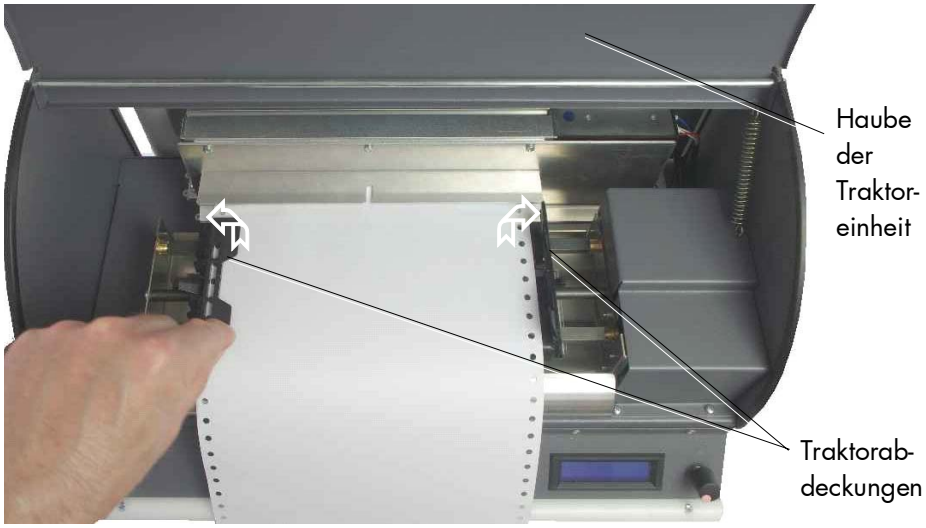

Abb. 7.a Traktorabdeckungen öffnen

2. Öffnen Sie die beiden Traktorabdeckungen.
   (Weitere Details finden Sie in Abschnitt 3.3.2 Handhabung des Verbrauchsmaterials).

3. Entfernen Sie das gestaute Papier:
   Versuchen Sie das Papier komplett (in einem Stück) aus dem Drucksystem zu entfernen.

4. Schließen Sie die Haube der Traktoreinheit.

5. Fassen Sie die Feederbox mit einer Hand, heben Sie sie etwas an und schwenken Sie dann die Feederbox langsam vom Drucker weg bis zum Endanschlag.

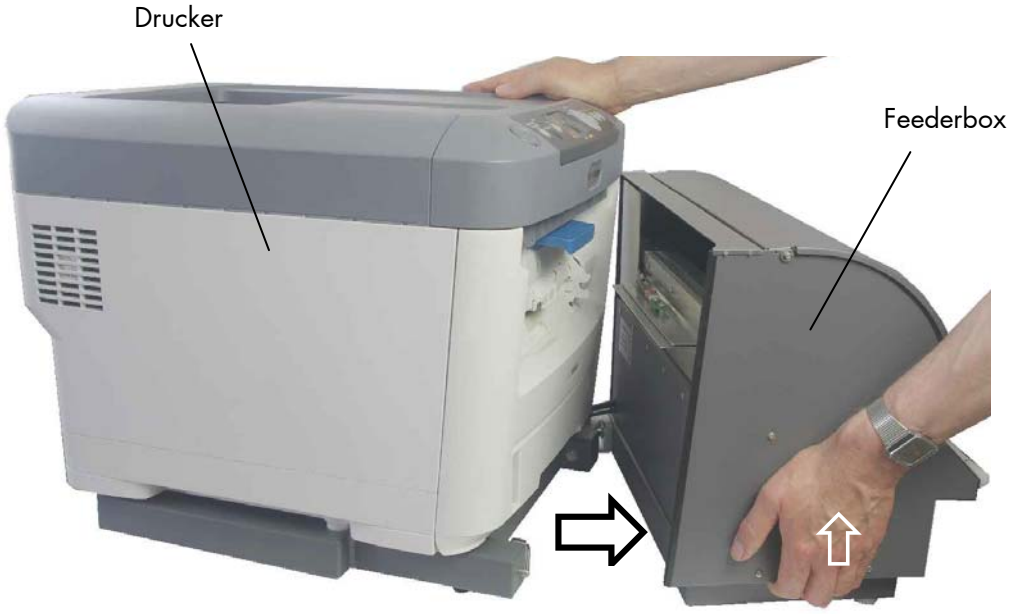

Abb. 7.b Feederbox vom Drucker weg schwenken

6. Entfernen Sie ggf. gestautes Papier, dass sie nun erreichen können.

Arbeitsschritte am Drucker:

Bitte beachten: Die folgenden Schritte müssen ausgeführt werden, selbst wenn sich kein Papier mehr innerhalb des Druckers befindet. Das Öffnen des Druckers ist notwendig zum Zurücksetzen des Druckers (Reset).

7. Drücken Sie die Entriegelungstaste der oberen Abdeckung des Druckers.

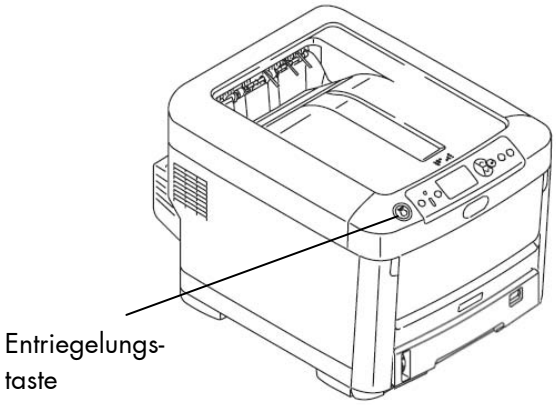

Abb. 7.c Obere Abdeckung des Druckers entriegeln

8. Öffnen Sie die obere Abdeckung des Druckers vollständig.

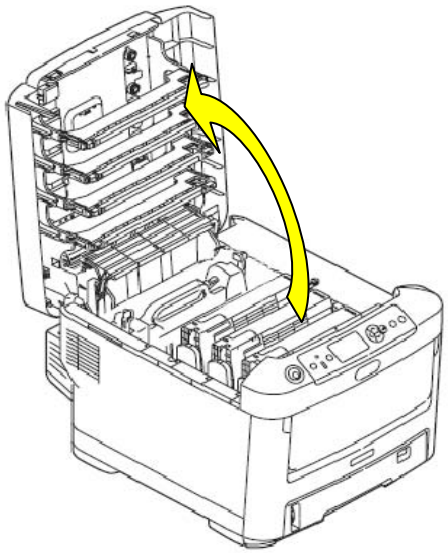

Abb. 7.d Obere Abdeckung des Druckers öffnen

9. Entfernen Sie alles gestaute Papier komplett aus dem Drucker.

Hinweis: Weitere Informationen zur Beseitigung von Papierstaus finden Sie im Benutzerhandbuch des Druckers.

F26C Drucker Fehlerbehebung

10. Drücken Sie die obere Abdeckung fest herunter, um sie vollständig zu schließen.

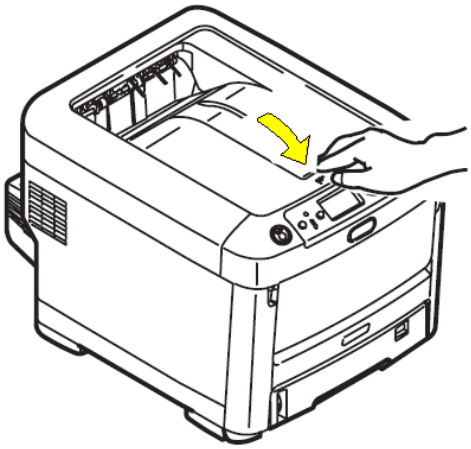

Abb. 7.e Obere Abdeckung des Druckers schließen

11. Fassen Sie die Feederbox mit einer Hand, heben Sie sie etwas an und schwenken Sie dann die Feederbox langsam zum Drucker, bis sie am Drucker anliegt.

Abb. 7.f Feederbox an den Drucker herangeschwenkt

Neues Papier einlegen:

12. Legen Sie ihr “neues” Papier in den Traktor der Traktoreinheit ein.

    Details finden Sie in Abschnitt 3.3.2 Handhabung des Verbrauchsmaterials.

Stellen Sie sicher, dass die erste Seite des Endlospapiers die komplette Formatlänge hat.

Der Drucker besitzt eine automatische Stausicherung, um einem Informationsverlust vorzubeugen. Siehe nächste Seite.

7.1. Wiederholung des Drucks nach einem Fehler

Beachten Sie die Meldungen auf dem Display des Druckers.
Sie können auch die Hilfetaste (Help) drücken, um weitere Hinweise angezeigt zu bekommen.

1. Um Ihren letzten Druckjob abzubrechen,
   können Sie die Cancel – Taste verwenden.

2. **Druckjob fortsetzen/fertig stellen**:
   Alle Seiten, die sich beim Auftreten eines Fehlers im Papierpfad des Druckers befanden, können neu gedruckt werden; es gehen keine Daten verloren.

   Betätigen Sie die **ONLINE – Taste**, um den Druckjob fortzusetzen. Der Drucker startet mit dem Ausdruck der Druckseite, die vor dem Fehler/Papierstau gedruckt wurde.

   Die genaue Anzahl der zu wiederholenden Seiten ist abhängig von der Formatlänge und der Position, an der auf der Seite der Fehler aufgetreten ist.

7.2. Reset der Cutter-Position

Falls wiederholt Papierstau auftritt, kann eine undefinierte Position des Messers die Ursache sein.

Führen Sie die folgenden Schritte aus, um die Cutter-Position zu korrigieren:

1. Schalten Sie das Drucksystem aus. (Die Verwendung der Taste POWER SAVE genügt nicht, zusätzlich muss auch der Schalter Power (Netz) ausgeschaltet werden. Vergleiche Kapitel 8).

2. Drücken Sie den Einstellknopf der Traktoreinheit und halten ihn gedrückt, während Sie das Drucksystem mit dem Schalter Power (Netz) einschalten. (Dies löst die Cutfunktion aus, dabei wird das Messer in die richtige Position gebracht).

3. Lassen Sie den Einstellknopf der Traktoreinheit nach dem Ende des Schneidevorgangs wieder los.

8. Ausschalten des Drucksystems

Das Ausschalten des Drucksystems sollte mittels der **POWER SAVE - Taste** erfolgen.
Wird das Gerät stattdessen „sofort" mit dem Schalter Power (Netz) ausgeschaltet, können Daten (z.B. Macros des Anwenders auf der optionalen SD-Karte oder Festplatte) verloren gehen.

Taste POWER SAVE/WAKE UP
(Energiesparmodus/Wake-up)

Halten Sie diese Taste länger als zwei Sekunden für einen Soft-Shutdown gedrückt.

- Wenn Sie die Taste erneut drücken, wird ein Neustart durchgeführt.
- Mit dem Schalter **Power** (Netz) schalten Sie den Drucker vollständig aus.

Hinweis: Weitere Informationen finden Sie im Benutzerhandbuch des Druckers.

F26C Drucker Bedienfeld

8.1. Hinweis zum Ruhezustand (Sleep Mode)

Der Drucker ist werkseitig so konfiguriert, dass der Sleep Mode ausgeschaltet ist (Factory Default).

Diese Einstellung sollte nicht verändert werden, denn beim MICROPLEX F26 Drucksystems muss der **Sleep Mode stets ausgeschaltet** sein **(Disabled)**.
Begründung: Sobald der Drucker in den Ruhezustand (Sleep Mode) schaltet, kann die TOF-Position für das in der Traktoreinheit eingelegte Druckmaterials verloren gehen (dies würde zu Versatz bei den folgenden Druckaufträgen führen).

9. Technische Daten

Traktoreinheit

Eingabe	Push - Traktor; es kann nur Endlosmaterial mit Randlochungen verwendet werden *1)
Ausgabe	Bedruckte Seite nach oben (Face up) (Einzelblatt: Bedruckte Seite unten (face down) oben auf dem F26C Drucker)
Materialgewicht *2)	64 – 250 g/m² (Endlosmedien) (64 – 220 g/m² für Einzelblatt-Medien) *1)
Materialgröße*2)	Breite: von 12,7 cm bis zu 21,6 cm*3) (5 Zoll bis zu 8,5 Zoll*3))*4) Bedruckbarer Bereich: bis zu 20,3 cm (8,0 Zoll) (Bei Verwendung des Push – Traktors ist der Papiertransport stets mittenzentriert).
Geschwindigkeit	Endlos (Fanfold)*2): bis zu 26 Seiten pro Minute (Super long print mode) (Einzelblatt (Cutsheet): bis zu 34 Seiten/Minute (A4 Portrait)) *1)
Abmessungen	MICROPLEX F26 Drucksystem (Feederbox ganz an Drucker geschwenkt): B: 43 cm (17 Zoll) T: 79 cm (31 Zoll) H: 45 cm (17,7 Zoll)
Gewicht	circa 45 kg (MICROPLEX F26 Drucksystem = Farbdrucker + Traktoreinheit)

*1) Hinweis: Weitere Druckerspezifikationen (für Einzelblatt-Medien etc.) sind im separaten Benutzerhandbuch des Druckers aufgelistet:
Technische Daten des F26C Druckers *2)

*2) Um die volle Funktionsfähigkeit des Drucksystems für ein bestimmtes Druckmaterial sicherzustellen, sollten Sie zunächst fortlaufende Drucktests mit mindesten 50 bis 100 Seiten durchführen. Etiketten müssen zudem für die Verwendung in Kopierern und Laserdruckern geeignet sein, wobei das Trägermaterial (base carrier page) komplett von den Etiketten bedeckt sein muss. (Andere Materialsorten können z.B. die Trommeln des Druckers beschädigen oder verunreinigen. Spuren von Klebstoff können auch das Messer (Cutter) verunreinigen und die sichere Funktion gefährden).

*3) Materialbreite einschließlich Randlochungen

*4) Es wird empfohlen, Testdrucke zu erstellen. Außerdem ist zu beachten, dass die Verwendung von schmalen Materialbreiten zu unbefriedigender Druck- und Fixierqualität und vorzeitigem Verschleiß von Druckerteilen führen kann.

10. Index

A

Abmessungenn 67
Auspacken 10
Ausschalten 65

B

Betrieb 28
Bildtrommeleinheit 17

C

CE - Konformität 8
Cutter 5
Cutter-Position, Reset 64

D

Druck, Wiederholung 63
Druckertreiber, Installation 45
Druckserver, Konfiguration 39
Drucksystem 9

E

Endlosmaterial 31
Energiesparmodus 65
Engine 9

F

Fabrikwert (factory default) 37
Feederbox 9
Formatlänge 36

G

Gesamtansicht 25
Geschwindigkeit 67
Gewicht 67

H

Handhabung 31

I

Inhalt 3

K

Konventionen 7

M

Masseanschluss 25
Materialgewicht 67
Materialgröße 67
Modus (MODE) 37
Modus einstellen 36

N

Netzschalter 65

P

Papier einlegen 31
Papierende 55
Papiergröße 38
Papierstaus, Beseitigung 59
Platzbedarf 9
Power Save 65
Print Server 39
Push Tractor 5

R

Rahmen der Traktoreinheit 20
Ruhezustand, Drucker 65

S

Schneidevorrichtung 5
Schnittposition 47
Schutzfolie 16
Seitenlänge 36, 38
Sleep Mode, Drucker 65
Starter-Tonerpatrone 15
Startposition 47
Stopper 14
Symbole 7
Synchronisation 29

T

Technische Daten 67
Traktor 32
Traktoreinheit 9
Treibereinstellungen 47

U

Übersicht 27

V

Verbrauchsmaterial 31
Verknüpfungen, Links 28
Vollfarbdrucker 5

W

Wake Up 65
Webbrowser 39

Z

Z-gefaltetes Papier 31